Gram C6

1.000 kg
15.000 kg

DESIGNED IN EUROPE

CE · M² INTERN · 220 V · BAT.INT · PRINT.EXT · WIRELESS · REMOTE · CAL.EXT · METAL · ABS · LED DISPLAY

Pesaje para uso exterior con visualizador a distancia

- Gancho de pesada con protección IP65, apto para uso exterior.
- Visualiza el peso hasta 100 metros de distancia con el mando inalámbrico.
- Display LED.
- Fabricado en acero pintado epoxy.
- Batería interna recargable.
- Indicador con impresora integrada[1].

FUNCIONES

- Ajuste de cero
- Función de tara
- Acumulación y totalización de pesadas
- Función hold
- Autodesconexión

(1) Opcional.

Recargable
Unidad con batería recargable y envio de datos al terminal visualizador inalámbrico.

Inalámbrico
Visualizador inalámbrico con batería interna recargable.

▶ ACCESORIOS

Impresión de las pesadas a distancia
Con el mando a distancia opcional C6P puede obtener la impresión los resultados de las pesadas en el propio comando, además de controlar todas las funciones del gancho de pesada desde su mano.

Ref.	Modelo
60953	**Indicador remoto con impresora C6P**

▶ DATOS **TÉCNICOS**

Modelo	C6-1T	C6-3T	C6-5T	C6-10T	C6-15T	C6-20T	C6-30T
Referencia	61106	60893	60894	60895	60896	60897	60898
Capacidad	1.000 kg	3.000 kg	5.000 kg	10.000 kg	15.000 kg	20.000 kg	30.000 kg
Resolución	500 g	1.000 g	2.000 g	5.000 g	5.000 g	10.000 g	20.000 g
Unidades de pesada	kg, libras						
Rango de tara	100%						
Material de la estructura	Fundición de hierro						
Protección IP	IP65						
Display	LED						
Altura dígitos (mm)	30						
Alimentación	30C - 6V, batería recargable						
Duración batería	30 horas						

(1) Opciones no simultáneas.

▶ **DIMENSIONES** EXTERNAS

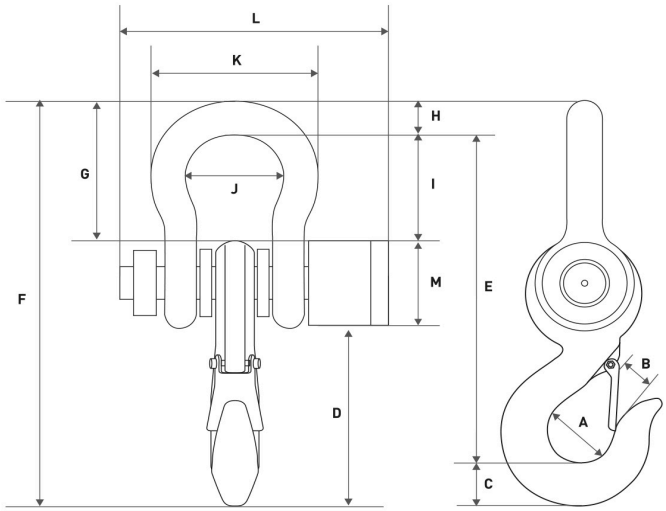

Modelo	A	B	C	D	E	F	G	H	I	J	K	L	M
C6-1T (mm)	48	32	42	135	250	320	125	29	95	70	130	200	75
C6-3T (mm)	48	32	42	135	250	320	125	29	95	70	130	200	75
C6-5T (mm)	58	40	50	160	490	395	150	35	11	90	160	220	75
C6-10T (mm)	66	45	60	220	360	460	145	39	110	98	185	235	75
C6-15T (mm)	80	58	69	240	420	530	135	45	135	125	220	260	75
C6-20T (mm)	100	65	80	280	490	620	200	51	140	140	250	300	72
C6-30T (mm)	130	80	108	330	600	760	270	65	200	175	300	340	75

▶ **CERTIFICADOS**

CERTIFICADOS **ISOCAL**

- Nuestros equipos Xtrem se entregan con Verificación CE-M de serie.
- También ofrecemos nuestros Certificados ISOCAL, con datos individualizados de calibración del equipo Xtrem.
- Ayudan al mantenimiento de su Sistema de Calidad ISO9001.

Ref.	Modelo
8029	**Certificado ISOCAL de 601 kg a 1500 kg**
8030	**Certificado ISOCAL de 1501 kg a 3000 kg**
8033	**Certificado ISOCAL de 3001 kg a 3000 kg**

001/20240108

Travessia Industrial, 11
08907 Hospitalet de Llobregat
España
+34 93 300 33 32
gram-group.com

Atención comercial internacional

Reino Unido: uk@gram.es
Norte y este de Europa: europe@gram.es
Norte y sud América: america@gram.es
Oceanía: oceania@gram.es
Asia: asia@gram.es
África: africa@gram.es
Alemania, Austria: sales@gram-group.de
Italia: italy@gram.es
Francia, Bélgica: france@gram.es
Portugal: portugal@gram.es
España: spain@gram.es

Proyectos de Pesaje Internacionales

contact.export@gram.es