ACCUREX

# TXM Snake

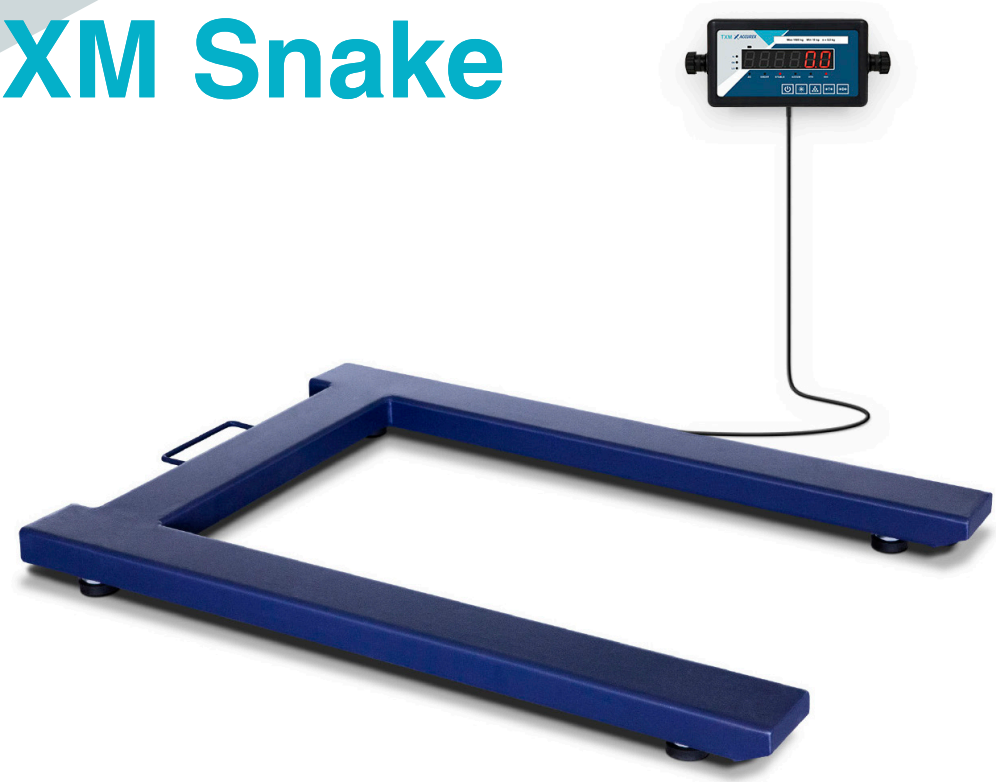

## Bilancia industriale per pallet con Controllo CE-M per uso legale

## Permette la pesatura di pallet europei senza rampe e si trasporta facilmente per cambiarla di posizione.

- **Piattaforma per pesatura di pallet europei Controllo CE-M con autonomia di oltre 80 ore di utilizzo.**
- **Capacità di 1500 kg e 500 g di risoluzione sullo schermo.**
- **Con ruote frontali e maniglia per un comodo trasporto, permette la pesatura di pallet senza rampe.**
- **Struttura a forma di U molto resistente e con trattamento in resina epossidica.**
- **Bassa altezza, di solamente 90 mm, per un facile accesso.**
- **Sensori di carico certificati OIML R-60 classe C in acciaio nichelato e protezione IP65.**
- **Con indicatore TMX di cifre LED e cavo di 400 cm di lunghezza.**
- **Conteggio di pesi con campionamento libero.**
- **Filtro digitale per la pesatura degli animali in movimento.**
- **Batteria in Ni-MH incorporata.**

Il modello della bilancia **TXM Snake di Accurex** è un prodotto per uso legale con **Controllo CE-M** di serie. Fabbricato con struttura in acciaio con trattamento in resina epossidica, include l'**indicatore elettronico TXM** e supporta un trattamento duro e intensivo.

L'**indicatore TXM** valido per la **metrologia legale**, con un cavo di 4 metri di lunghezza, può essere posizionato a distanza dalla piattaforma. La risposta della pesatura è estremamente rapida, in meno di 2 secondi mostra con precisione il peso stabile.

## Funzioni operative

**Pesatura di pallet europei in qualunque luogo,** grazie alla maniglia e alle ruote che permettono di spostarla facilmente.

**Pesatura degli animali in movimento.** Permette di pesare gli animali sulla piattaforma, tramite un filtro digitale che fa una media e mostra il valore finale del peso, una volta eseguite le operazioni di calcolo.

**Conteggio dei pezzi.** Calcola il numero di pezzi da un campione prelevato in anticipo.

**Tara di contenitori e recipienti** per visualizzare il peso netto.

**Si alimenta con la rete elettrica a 220V e anche con la sua batteria interna Ni-MH inclusa** che si ricarica con lo stesso cavo di rete. Mentre la bilancia è collegata alla rete elettrica, la sua batteria viene ricaricata contemporaneamente.

**Controllo CE-M di serie.** Il dispositivo viene consegnato debitamente calibrato e sigillato, per l'uso in applicazioni in cui è necessaria questa certificazione.

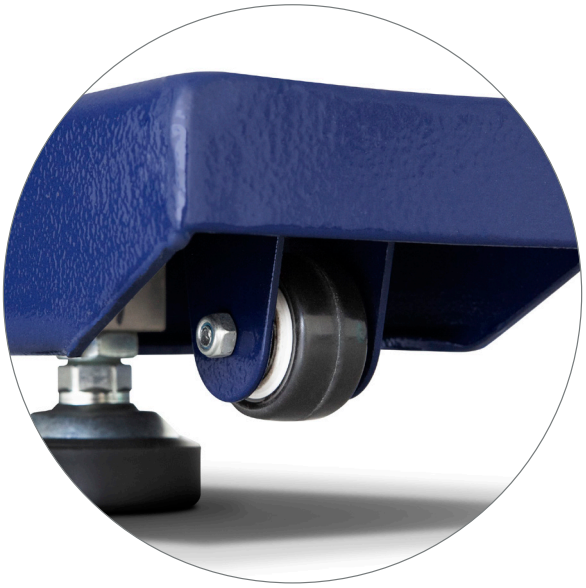

## Caratteristiche tecniche

| Modello | TXM Snake 1,5T |
|---|---|
| Riferimento | 72150 |
| Capacità / Max (kg) | 1500 kg |
| Risoluzione / e (g) | 500 g |
| Unità di pesatura | g, kg |
| Errore massimo (g) | ± 0,1 % |
| Range della tara (g) | - Max |
| Alimentazione | Rete 220V 50 Hz |
| Temperatura di lavoro | -10ºC / + 40ºC |
| Struttura | Acciaio con verniciatura al forno in resina epossidica |
| Sensori di carico | 4 x H8C Rebel IP65 |
| Scatola dei collegamenti | Ermetica in ABS con protezione IP65 |
| Spessore struttura (mm) | 5 |
| Dim. piattaforma di pesatura (mm) | 840 x 1210 |
| Altezza minima (mm) | 90 |
| Altezza massima (mm) | 105 |
| Peso netto piattaforma (kg) | 40 |
| Dim. imballaggio (mm) | 900 x 1270 x 80 |
| Peso totale con imballaggio[1] (kg) | 50 |

## Dimensioni esterne (mm)

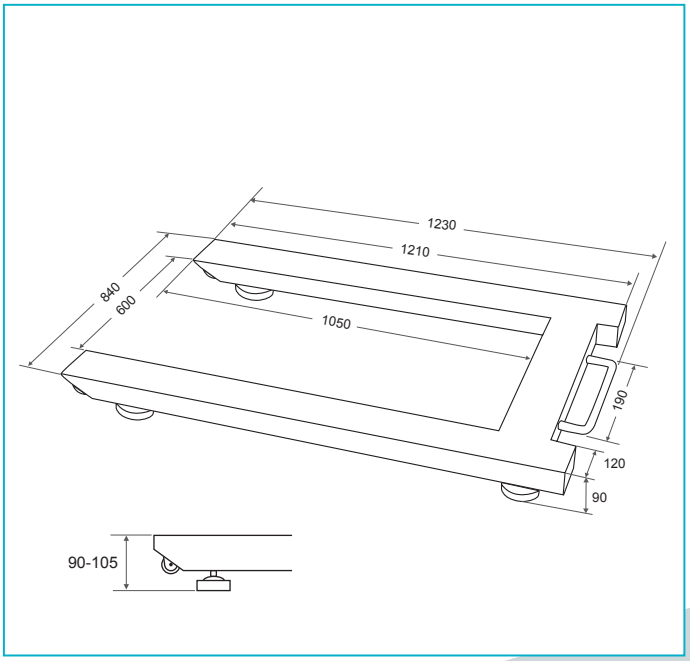


(1) *Prodotto confezionato in un'unica confezione. La piattaforma comprende l'indicatore e gli accessori all'interno, accessibili dalla parte inferiore.*