ACCUREX

RX8

Indicateur de pesée électronique

Compatible avec les plateformes de pesage à cellules analogiques de la plupart des fabricants

- **Display LED haute brillance de 20 mm de hauteur**
- **7 LED d'indication de fonctions**
- **Fonction compte-pièces**
- **Unités : kg et livres**
- **Accumulation automatique/manuelle de pesées**
- **Tare préfixée et manuelle**
- **Mode rapide haute résolution (x10)**
- **Batterie interne rechargeable 6V/5Ah, avec 24-50 heures d'autonomie.**
- **Sortie RS-232C de série**
- **Connexion jusqu'à 4 cellules de 350 ohms**
- **Connexion jusqu'à 8 cellules de 700 ohms**
- **Clavier imperméable avec clavier multifonctionnel**
- **Protection IP54**
- **Batterie interne rechargeable**
- **Zone de gravité réglable**
- **100 000 divisions internes**
- **Support de colonne inclus**

L'indicateur **RX8** d'**Accurex** est un accessoire à incorporer à une plateforme analogique pour réaliser un ensemble de pesage complet.

Caractéristiques techniques

Modèle	RX8
Référence	71944
Résolution	100 000 divisions
Unités de pesage	kg
Alimentation	Réseau 220 V-240 V AC.50 Hz
Température de travail	0 ° / +40 °C
Structure	ABS
Dimensions (mm)	250 x 120 x 160
Poids net (kg)	1,2
Dim. emballage (mm)	280x180x185
Poids total avec emballage (kg)	1,6

Sa sortie de données peut être connectée à une imprimante compatible pour montrer le numéro de ticket et la valeur de pesée nette, brute et la tare. Il accumule aussi les pesées et montre le total accumulé.

Alimentation sur le réseau de 220 V et avec la batterie interne incluse, qui se recharge à l'aide du câble réseau. Lorsque la balance est utilisée alors qu'elle est branchée au réseau, la batterie se recharge simultanément.

Fonctions opérationnelles

Fonction de réglage du zéro. Possibilité de mettre l'appareil à zéro en appuyant sur une touche.

Fonction tare. Permet de déduire le poids d'un récipient ou d'une caisse située sur la plateforme.
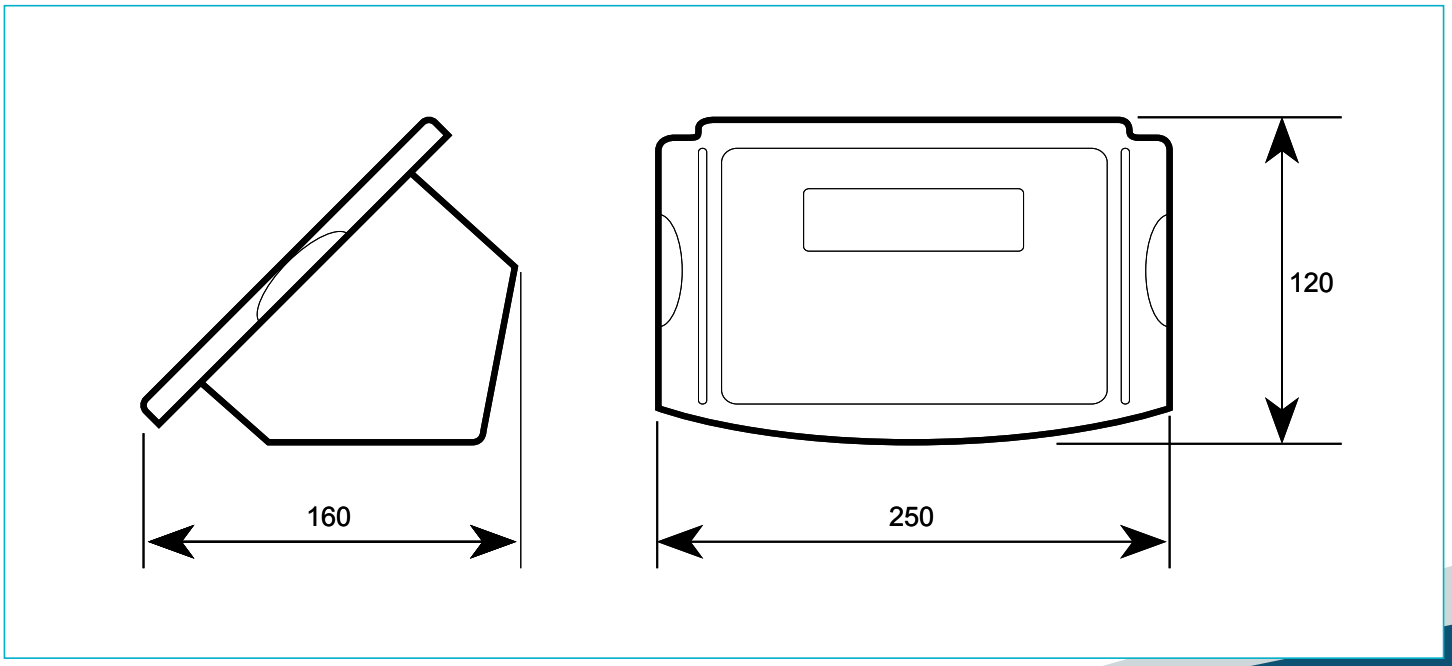
Dimensions extérieures (mm)