ACCUREX

RX Snake

Bilancia Industriale a basso profilo per europallet

Permette la pesatura dei pallet europei senza rampe e si trasporta facilmente per cambiarne la posizione.

- **Bilancia industriale per pesatura di pallet europei di grande resistenza.**
- **Con ruote frontali e maniglia per un comodo trasporto.**
- **Struttura in acciaio molto resistente con trattamento in resina epossidica.**
- **Piattaforma di pesatura a bassa altezza, di solamente 90 mm, per un facile accesso.**
- **Permette la pesatura di pallet senza necessità di rampe.**
- **Cellule di carico in acciaio nichelato e protezione IP67.**
- **Piedi di altezza regolabile per adattarla alla superficie di utilizzo.**
- **Con indicatore RX a display LED e cavo di 400 cm di lunghezza.**
- **Indicatore di pesatura con cifre LED di 20 mm e grande luminosità.**
- **Capacità di 1500 kg e 0,5 kg di risoluzione sullo schermo.**
- **Autonomia di funzionamento con batteria interna fino a 50 ore.**
- **Progettata in Europa e fabbricata da Gram Group.**

Il modello della bilancia **RX Snake di Accurex** è un prodotto per uso professionale. È fabbricato con una rigida e durevole struttura in acciaio con trattamento in resina epossidica e supporta un trattamento duro e intensivo.

L'**indicatore elettronico RX**, con cavo di 4 metri di lunghezza, può essere posizionato su un tavolo o sulla parete con il supporto opzionale.
La risposta della pesatura è estremamente rapida, in meno di 2 secondi mostra con precisione il peso stabile.

RX Snake

RX Snake

Si alimenta con rete da 220V e anche con la sua batteria interna inclusa che si ricarica con lo stesso cavo della rete. Mentre la bilancia è collegata alla rete elettrica, la sua batteria viene ricaricata contemporaneamente.

Funzione di regolazione dello zero. Premendo su un tasto, si può realizzare l'azzeramento del dispositivo.

Funzione di taratura. Si può sottrarre il peso del pallet premendo sul tasto della tara.

Calibrazione di serie. Il dispositivo è fornito debitamente calibrato e regolato dal nostro laboratorio di calibrazione situato a Barcellona (esaminato ogni anno da organismo notificato europeo NMI).

RX Snake H

RX Snake H

Funzioni operative

• Regolazione dello zero.

• Taratura dei contenitori con memoria della tara.

Caratteristiche tecniche

Modello	RX Snake 1,5T	RX Snake H 1,5T
Riferimento	71949	60243
Capacità	1500 kg	1500 kg
Risoluzione	500 g	500 g
Unità di pesatura	kg	
Alimentazione	Rete 220V 50 Hz	
Temperatura di lavoro	0º / +40ºC	
Struttura	acciaio con verniciatura al forno in resina epossidica	
Sensori di carico	4 cellule Xcell XF	
Scatola dei collegamenti	ermetica in ABS	
Spessore struttura (mm)	5	
Dim. piattaforma di pesatura (mm)	840 x 1210	
Altezza minima (mm)	90	
Altezza massima (mm)	105	
Peso netto piattaforma (kg)	40	
Dim. imballaggio (mm)	900 x 1270 x 80	
Peso totale con imballaggio (kg)	50	

Dimensioni esterne (mm)

RX Snake

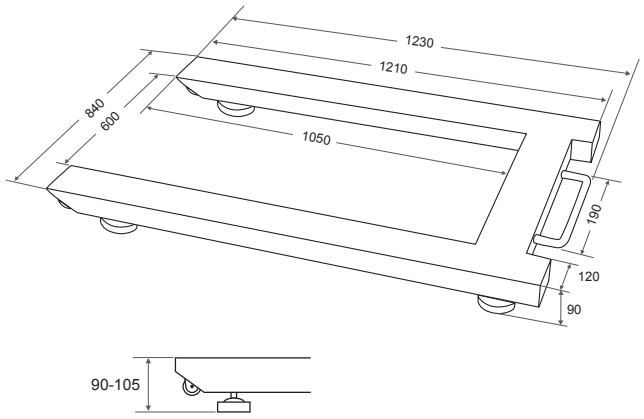
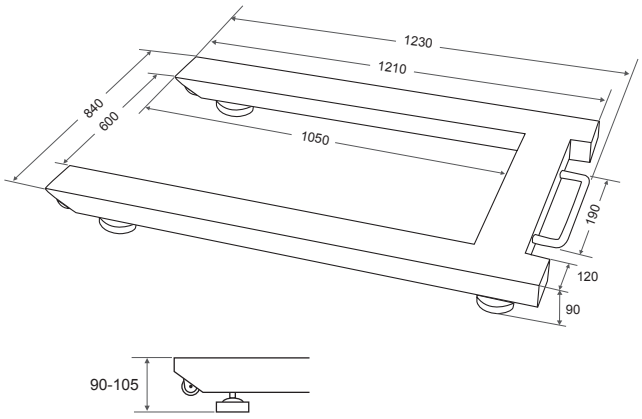
RX Snake H