ACCUREX

RX Snake

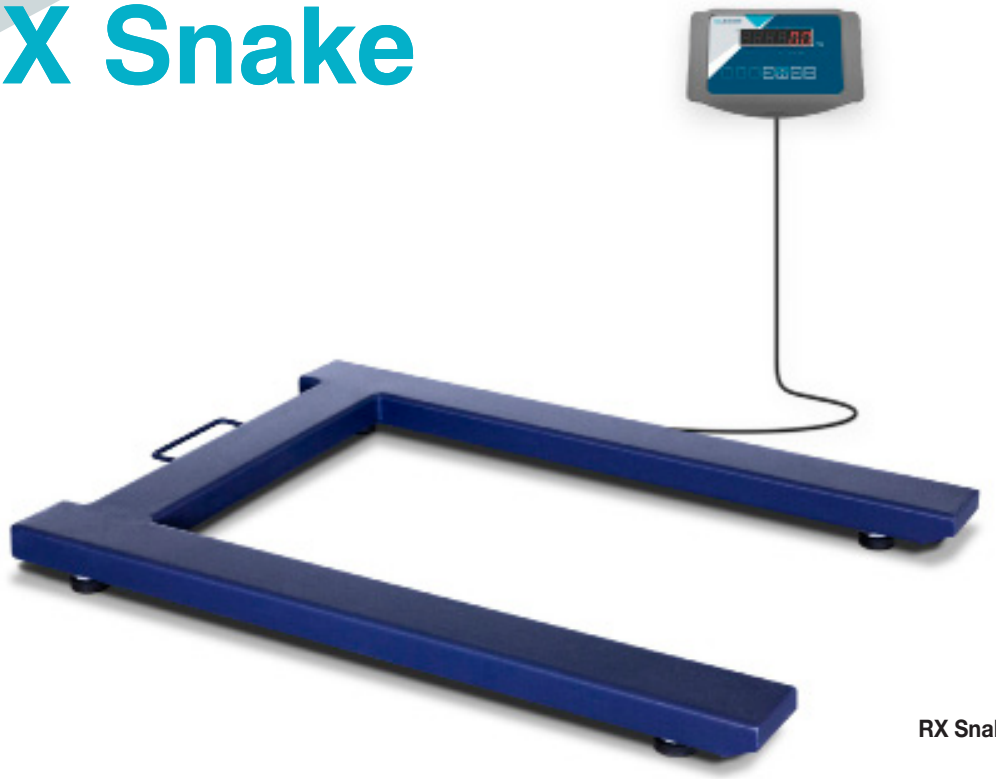

RX Snake

Balance industrielle à profil bas pour palettes Europe

Permet de peser des palettes Europe sans rampes et se transporte facilement pour être déplacée.

- **Balance industrielle pour le pesage de palettes Europe très résistante.**
- **Roues avant et poignée pour faciliter le transport.**
- **Structure en acier très résistante avec traitement époxy.**
- **Plateforme de pesage très basse, de 90 mm seulement, pour un accès facilité.**
- **Permet de peser des palettes sans besoin de rampes.**
- **Cellules de charge en acier nickelé et protection IP67.**
- **Pieds de hauteur réglables pour l'adapter à la surface de travail.**
- **Avec indicateur RX à display LED et câble de 400 cm de longueur.**
- **Indicateur de pesée à chiffres LED de 20 mm et grande luminosité.**
- **Capacité 1500 kg et résolution 0,5 kg à l'écran.**
- **Autonomie de fonctionnement avec batterie interne jusqu'à 50 heures.**
- **Conçue en Europe et fabriquée par Gram Group**

Le modèle de balance **RX Snake d'Accurex** est un produit destiné à un usage professionnel. Il est fabriqué avec une structure en acier rigide et robuste avec traitement époxy et supporte une utilisation rude et intensive.

L'**indicateur électronique RX**, avec un câble de 4 mètres de long, peut être posé sur une table ou installé au mur grâce au support en option. La réponse de la pesée est très rapide, le poids stable est affiché avec précision en moins de 2 secondes.

RX Snake

RX Snake

Alimentation sur le réseau de 220 V et avec la batterie interne incluse, qui se recharge à l'aide du câble réseau. Lorsque la balance est utilisée alors qu'elle est branchée au réseau, la batterie se recharge simultanément.

Fonction de réglage du zéro. Possibilité de mettre l'appareil à zéro en appuyant sur une touche.

Fonction tare. Il est possible de déduire le poids de la palette en appuyant sur la touche de tare.

Calibrage de série. L'appareil est livré correctement calibré et réglé par notre laboratoire de calibrage situé à Barcelone (audité chaque année par l'organisme certificateur européen NMI).

RX Snake H

RX Snake H

Fonctions opérationnelles

• Ajustement à zéro.

• Tare de conteneurs à mémoire de tare.

ACCUREX

Caractéristiques techniques

Modèle	RX Snake 1,5T	RX Snake H 1,5T
Référence	71949	60243
Capacité	1500 kg	1500 kg
Résolution	500 g	500 g
Unités de pesage	kg	
Alimentation	Réseau 220 V 50 Hz	
Température de travail	0° / +40°C	
Structure	acier avec peinture au four époxy	
Capteurs de charge	4 cellules Xcell XF	
Boîtier de connexions	hermétique en ABS	
Épaisseur structure (mm)	5	
Dim. plateforme de pesée (mm)	840 x 1210	
Hauteur minimale (mm)	90	
Hauteur maximale (mm)	105	
Poids net de la plate-forme (kg)	40	
Dim. emballage (mm)	900 x 1270 x 80	
Poids total avec emballage (kg)	50	

Dimensions extérieures (mm)

RX Snake

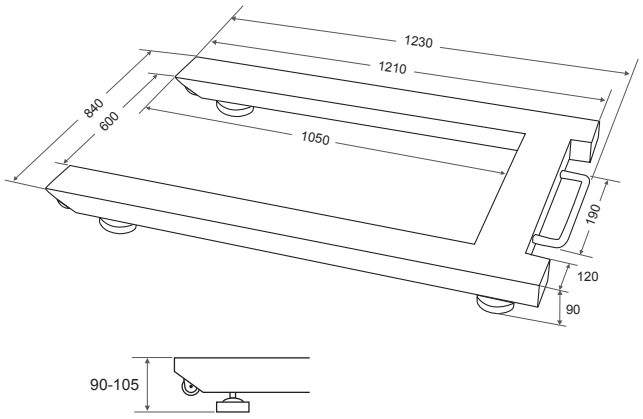
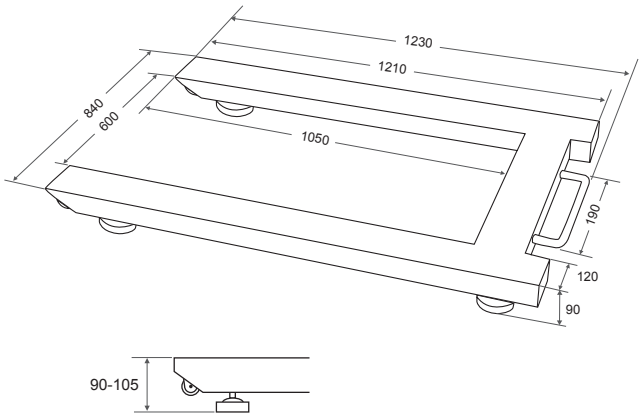
RX Snake H