ACCUREX

RX Snake

RX Snake

Niedrige Industriewaage für Europaletten

Ermöglicht das Wiegen von Europaletten ohne Rampen und ist im Falle eines Standortwechsels leicht zu transportieren.

- **Robuste Industriewaage zum Wiegen von Europaletten.**
- **Vorderräder und Griff ermöglichen einen einfachen Transport.**
- **Hochwiderstandsfähige mit Epoxidharz behandelte Stahlstruktur.**
- **Niedrige Wägeplattformhöhe von nur 90 mm für einen einfachen Zugang.**
- **Ermöglicht das Wiegen von Paletten ohne die Notwendigkeit von Rampen.**
- **Wägezellen aus vernickeltem Stahl und Schutzart IP67.**
- **Höhenverstellbare Füße zur Anpassung an die zu verwendende Oberfläche.**
- **Mit RX-LED-Anzeige und 400 cm langem Kabel.**
- **Wägeanzeige mit 20 mm großen LED-Ziffern mit großer Leuchtkraft.**
- **1500 kg Tragfähigkeit und 0,5 kg Anzeigeauflösung.**
- **Betriebsdauer mit internem Akku bis zu 50 Stunden.**
- **Entwickelt in Europa und hergestellt von der Gram Group**

Das Wägemodell **RX Snake von Accurex** ist ein Produkt für den professionellen Einsatz. Besteht aus einer stabilen und langlebigen epoxidharzbehandelten Stahlstruktur und hält einer rauen und intensiven Nutzung Stand.

Die **elektronische Anzeige RX** mit 4 Meter langem Kabel kann auf einem Tisch oder mit der optionalen Wandhalterung an der Wand angebracht werden. Die Reaktion des Wägesystems ist extrem schnell: In weniger als 2 Sekunden zeigt die Waage das stabile Gewicht genau an.

RX Snake

RX Snake

Die Waage wird über ein 220V-Netz sowie über den internen Akku gespeist, der über dasselbe Netzkabel wieder aufgeladen wird. Der Akku wird während der Benutzung der Waage aufgeladen.

Mit Nullabgleich-Funktion.. Die Waage kann per Tastendruck zurückgesetzt werden.

Tara-Funktion.. Das Palettengewicht kann durch Drücken der Tara-Taste abgezogen werden.

Standardmäßige Kalibrierung.. Die Geräte werden von unserem Kalibrierlabor in Barcelona ordnungsgemäß kalibriert und justiert geliefert (das Labor wird jährlich von der Benannten Stelle der Europäischen Union NMI geprüft).

RX Snake H

RX Snake H

RX Snake H

Betriebsfunktionen

- Nullabgleich.
- Tarierung von Behältern mit Taraspeicher.

Technische Daten

Modell	RX Snake 1,5T	RX Snake H 1,5T
Artikelnummer	71949	60243
Kapazität	1500 kg	1500 kg
Auflösung	500 g	500 g
Wägeeinheiten	kg	
Versorgung	Netz 220V 50 Hz	
Betriebstemperatur	0° / +40°C	
Struktur	Stahl mit Epoxid-Einbrennlackierung	
Lastsensoren	4 Xcell XF-Zellen	
Anschlusskasten	Wasserdichtes ABS	
Dicke der Struktur (mm)	5	
Abmessungen der Wägeplattform (mm)	840 x 1210	
Min. Höhe (mm)	90	
Max. Höhe (mm)	105	
Nettogewicht Plattform (kg)	40	
Verpackung (mm)	900 x 1270 x 80	
Gesamtgewicht mit Verpackung (kg)	50	

Außenabmessungen (mm)

RX Snake

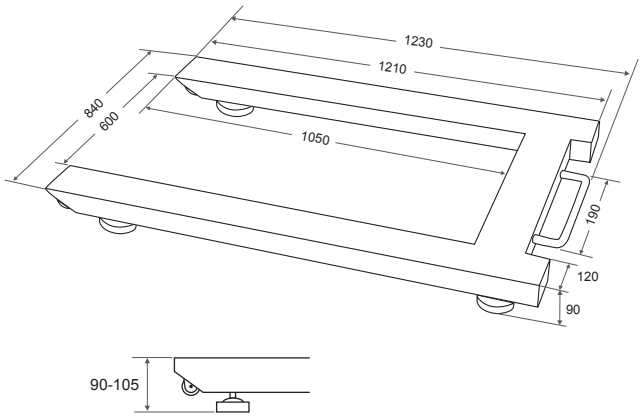
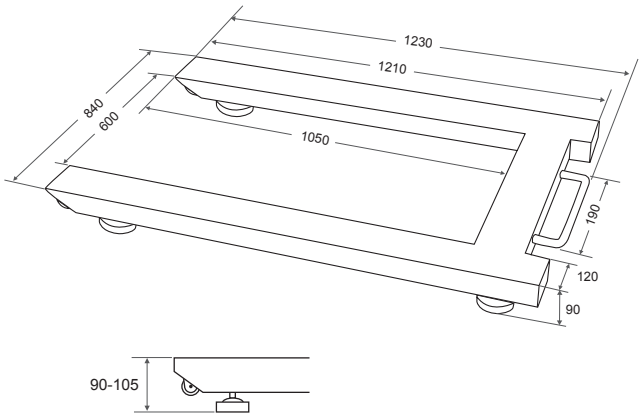
RX Snake H