ACCUREX

RX Fox

RX Fox 120

Barre pesatrici per pesare strutture grandi

Per la pesatura di strutture rigide, gabbie e oggetti lunghi.

- **Struttura in acciaio molto resistente con trattamento in resina epossidica.**
- **Cellule di carico in acciaio nichelato e protezione IP67.**
- **Dimensioni di 800 e 1200 mm di lunghezza.**
- **Con indicatore RX a display LED e cavo di 400 cm di lunghezza.**
- **Capacità di 3000 kg e 0,5 kg di risoluzione sullo schermo.**
- **Con ruote e maniglia per un comodo trasporto, eccetto modello RX Fox H.**
- **Autonomia di funzionamento con batteria interna fino a 50 ore.**
- **Indicatore di pesatura con cifre LED di 20 mm e grande luminosità.**
- **Progettata in Europa e fabbricata da Gram Group.**

I modelli della bilancia **RX Fox** di **Accurex** sono prodotti per uso professionale e supportano un trattamento duro e intensivo. Sono fabbricati con una rigida e durevole struttura tubolare in acciaio con trattamento in resina epossidica.

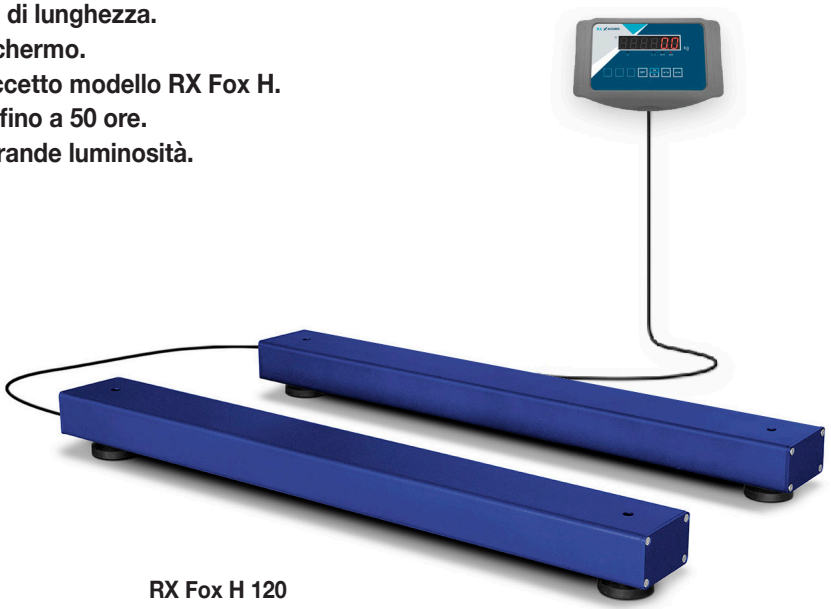

RX Fox H 120

L'**indicatore elettronico RX,** con cavo di 4 metri di lunghezza, può essere posizionato su un tavolo o sulla parete con il supporto opzionale. La risposta della pesatura è estremamente rapida, in meno di 2 secondi mostra con precisione il peso stabile.

RX Fox 80

RX Fox

Si alimenta con rete da 220V e anche con la sua batteria interna inclusa che si ricarica con lo stesso cavo della rete. Mentre la bilancia è collegata alla rete elettrica, la sua batteria viene ricaricata contemporaneamente.

Funzione di regolazione dello zero. Premendo su un tasto, si può realizzare l'azzeramento del dispositivo.

Funzione di taratura. Si può sottrarre il peso del pallet premendo sul tasto della tara.

Calibrazione di serie. Il dispositivo è fornito debitamente calibrato e regolato dal nostro laboratorio di calibrazione situato a Barcellona (esaminato ogni anno da organismo notificato europeo NMI).

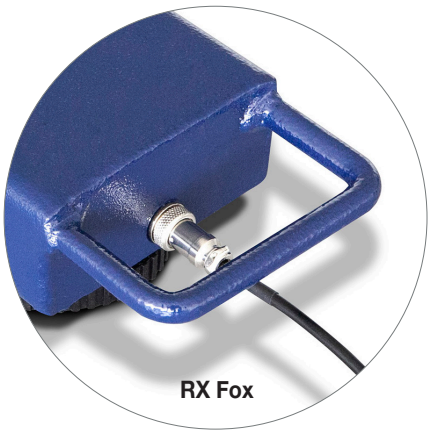

RX Fox

RX Fox H 80

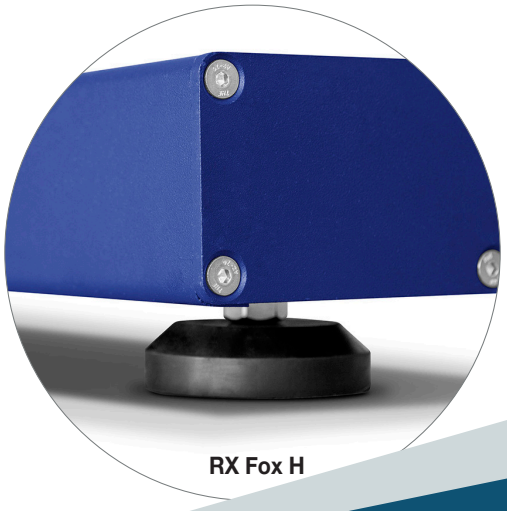

RX Fox H

Funzioni operative

• Regolazione dello zero.

• Taratura dei contenitori con memoria della tara.

Caratteristiche tecniche

Modello	RX Fox 80-3T	RX Fox 120-3T	RX Fox H 80-3T	RX Fox H 120-3T
Riferimento	71950	71951	6048	6068
Capacità	3000 kg	3000 kg	3000 kg	3000 kg
Risoluzione	500 g	500 g	500 g	500 g
Unità di pesatura	kg			
Alimentazione	Rete 220V 50 Hz			
Temperatura di lavoro	0ºC / +40ºC			
Struttura	Acciaio con verniciatura epossidica al forno			
Sensori di carico	4 cellule Xcell XF			
Scatola dei collegamenti	ermetica in ABS			
Spessore struttura (mm)	5		3,5	
Dim. area pesatura (mm)	(2x) 810 x 120	(2x) 1210 x 120	(2x) 800 x 130	(2x) 1200 x 150
Altezza minima (mm)	85		105	
Altezza massima (mm)	100		115	
Peso netto piattaforma (kg)	(2x) 11	(2x) 16	(2x) 12	(2x) 25
Dim. imballaggio (mm)	180 x 1120 x 140	180 x 1370 x 140	820 x 280 x 135	1220 x 320 x 135
Peso totale con imballaggio (kg)	23	33	25	52

Accessori piattaforma

Rif.	Accessori
31675	Piedi con giunto per FOX (unità)
36739	Piedi con giunto per FOX H (Pacco da 4)
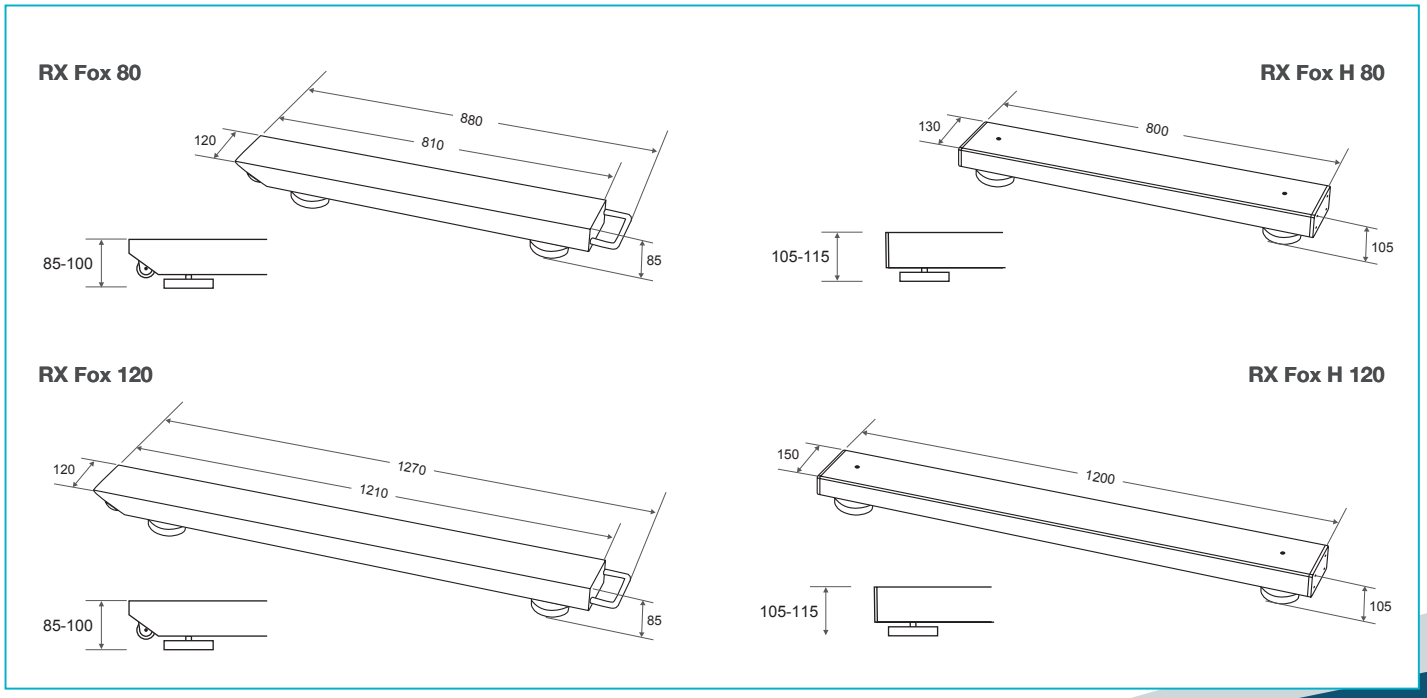
Dimensioni esterne (mm)