ACCUREX

RX Fox

RX Fox 120

Barres de pesage pour peser de grandes structures

Pour le pesage de structures rigides, cages et objets

- **Structure en acier très résistante avec traitement époxy.**
- **Cellules de charge en acier nickelé et protection IP67.**
- **Dimensions de 800 et 1200 mm de longueur.**
- **Avec indicateur RX à display LED et câble de 400 cm de longueur.**
- **Capacité 3000 kg et résolution 0,5 kg à l'écran.**
- **Roulettes et poignée pour faciliter le transport, sauf sur le modèle RX Fox H.**
- **Autonomie de fonctionnement avec batterie interne jusqu'à 50 heures.**
- **Indicateur de pesée à chiffres LED de 20 mm et grande luminosité.**
- **Conçue en Europe et fabriquée par Gram Group.**

Les modèles de balance **RX Fox** d'**Accurex** sont des produits destinés à un usage professionnel et supportent une utilisation rude et intensive. Ils sont fabriqués avec une structure tubulaire rigide et robuste en acier avec traitement époxy.

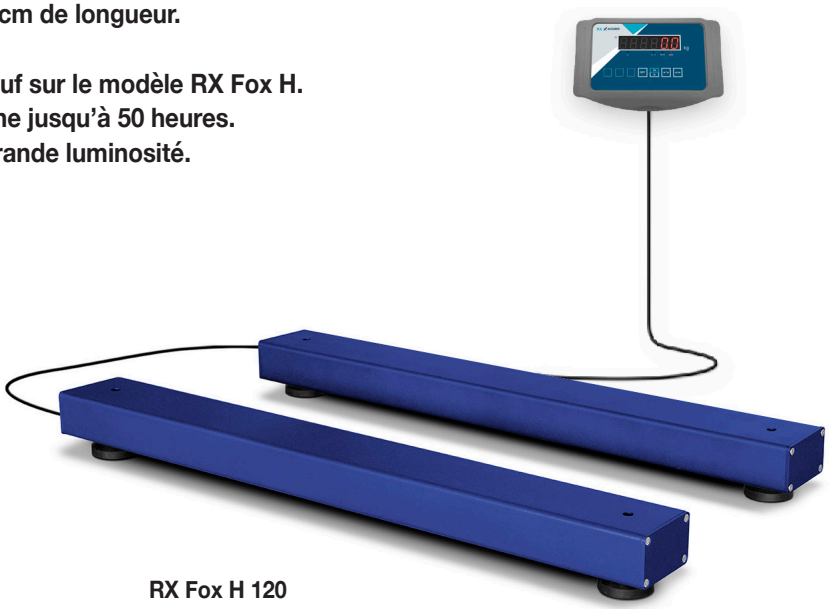

RX Fox H 120

L'**indicateur électronique RX**, avec un câble de 4 mètres de long, peut être posé sur une table ou installé au mur grâce au support en option. La réponse de la pesée est très rapide, le poids stable est affiché avec précision en moins de 2 secondes.

RX Fox 80

RX Fox

Alimentation sur le réseau de 220 V et avec la batterie interne incluse, qui se recharge à l'aide du câble réseau. Lorsque la balance est utilisée alors qu'elle est branchée au réseau, la batterie se recharge simultanément.

Fonction de réglage du zéro. Possibilité de mettre l'appareil à zéro en appuyant sur une touche.

Fonction tare. Il est possible de déduire le poids de la palette en appuyant sur la touche de tare.

Calibrage de série. L'appareil est livré correctement calibré et réglé par notre laboratoire de calibrage situé à Barcelone (audité chaque année par l'organisme certificateur européen NMI).

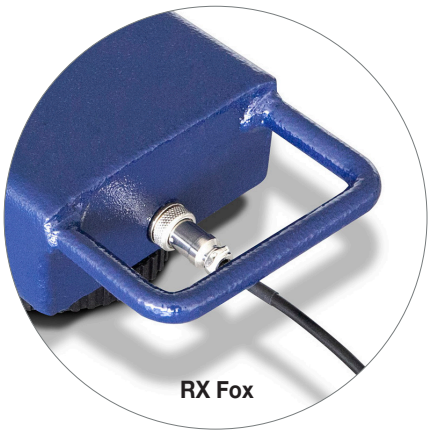

RX Fox

RX Fox H 80

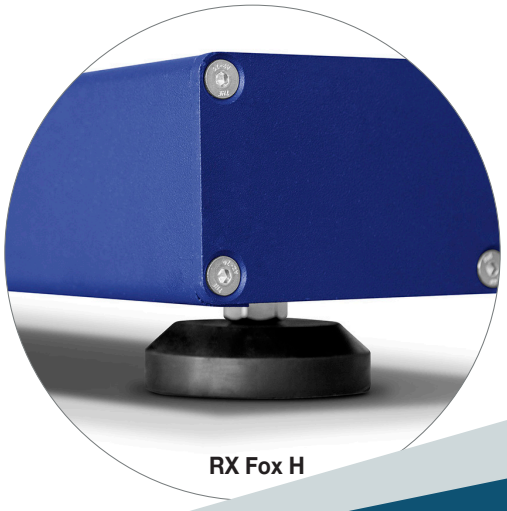

RX Fox H

Fonctions opérationnelles

• Ajustement à zéro.

• Tare de conteneurs à mémoire de tare.

Caractéristiques techniques

Modèle	RX Fox 80-3T	RX Fox 120-3T	RX Fox H 80-3T	RX Fox H 120-3T
Référence	71950	71951	6048	6068
Capacité	3000 kg	3000 kg	3000 kg	3000 kg
Résolution	500 g	500 g	500 g	500 g
Unités de pesage	kg			
Alimentation	Réseau 220 V 50 Hz			
Température de travail	0°C / +40°C			
Structure	Acier avec peinture époxy durcie au four			
Capteurs de charge	4 cellules Xcell XF			
Boîtier de connexions	hermétique en ABS			
Épaisseur structure (mm)	5		3,5	
Dim. zone de pesée (mm)	(2x) 810 x 120	(2x) 1210 x 120	(2x) 800 x 130	(2x) 1200 x 150
Hauteur minimale (mm)	85		105	
Hauteur maximale (mm)	100		115	
Poids net de la plate-forme (kg)	(2x) 11	(2x) 16	(2x) 12	(2x) 25
Dim. emballage (mm)	180 x 1120 x 140	180 x 1370 x 140	820 x 280 x 135	1220 x 320 x 135
Poids total avec emballage (kg)	23	33	25	52

Accessoires de la plateforme

Ref.	Accessoires
31675	Pieds à rotule pour FOX (unité)
36739	Pieds à rotule pour FOX (lot de 4)
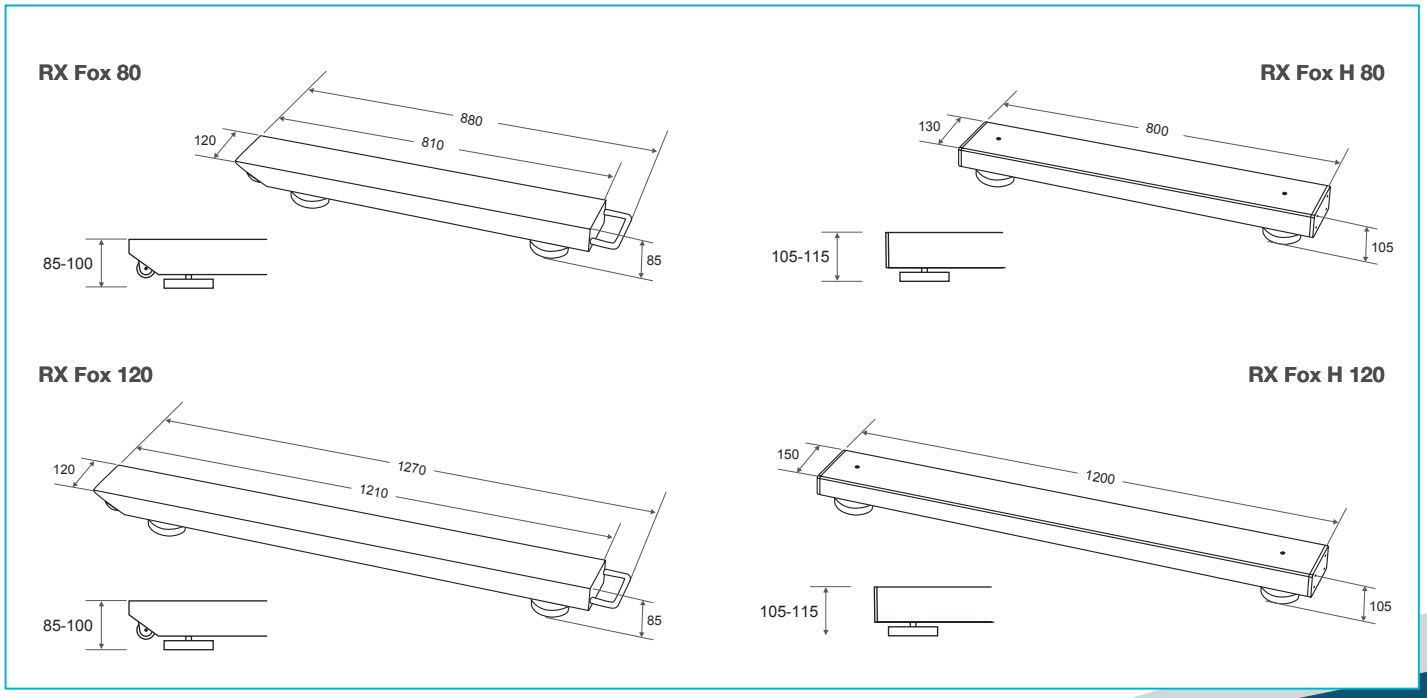
Dimensions extérieures (mm)