ACCUREX

PCX-200

Báscula industrial portátil con indicador separado

Su plataforma extraplana e indicador a distancia permite colocarlo en la pared o sobremesa.

- **Báscula industrial con plato de acero inoxidable.**
- **Con indicador y cable extensible separado.**
- **Estructura interna muy resistente.**
- **Plataforma de pesaje baja altura, de solamente 70 mm.**
- **Función de tarado de recipientes o cajas.**
- **Display con iluminación para una perfecta visión.**
- **Autodesconexión cuando funciona con baterías internas.**
- **Alimentación a baterías internas o red 220V.**
- **Capacidad de 200 kg y 50 gramos de resolución en pantalla.**
- **Autonomía de funcionamiento con batería interna de hasta 50 horas.**

El modelo de báscula **PCX-200** de **Accurex** está fabricado con materiales que le otorgan una gran resistencia. Es un producto para uso profesional, especialmente diseñado para pesar objetos de gran peso.

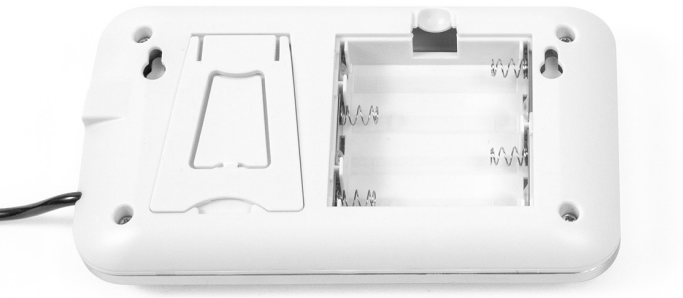

Su indicador, con 1,5 metros de cable extensible, puede situarse sobre una mesa o en la pared con su soporte de apoyo incluido. La respuesta de la pesada es sumamente rápida, en menos de 2 segundos muestra el peso estable con precisión.

Se alimenta con red de 220V y también con su batería interna incluida.

Caracteristicas técnicas

Modelo	PCX-200
Referencia	71962
Capacidad	200 kg
Resolución	50 g
Unidades de pesada	kg, lb, oz
Alimentación	Red 220V 50 Hz y 4 pilas 1,5V AA
Temperatura de trabajo	0° / +40°C
Estructura	ABS y acero inoxidable
Dim. plataforma de pesada (mm)	310 x 390
Peso neto (kg)	3.3
Dim. embalaje (mm)	430 x 480 x 45
Peso total con embalaje (kg)	3.9

Funciones operativas

Función de ajuste del cero. Con la pulsación de una tecla se puede realizar la puesta a cero del equipo.

Función de tarado. Se puede descontar el peso del palet con la pulsación de la tecla de tara.

Calibración de serie. El equipo se suministra debidamente calibrado y ajustado por nuestro laboratorio de calibración situado en Barcelona (auditado anualmente por organismo notificado europeo NMI).
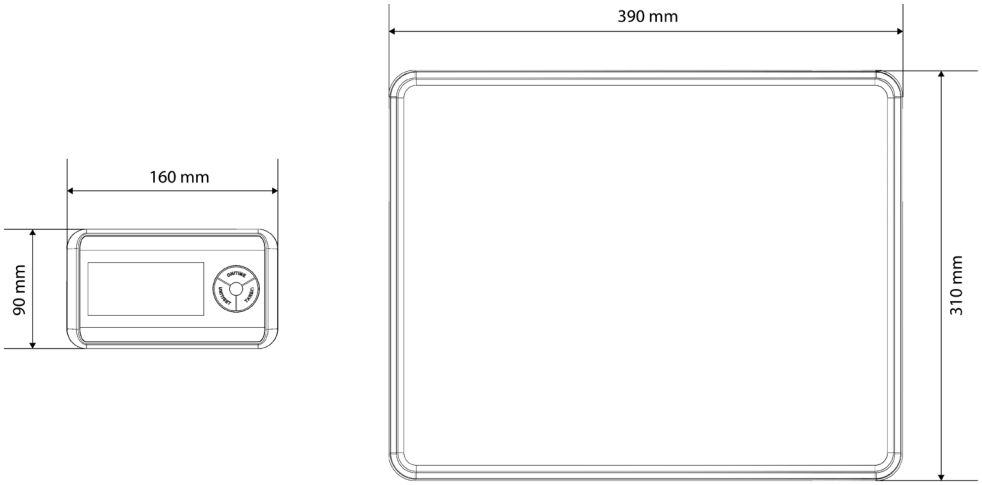
Dimensiones exteriores (mm)