ACCUREX

PCX-200

Tragbare Industriewaage mit separater Anzeige

Dank der extraflachen Plattform und der Fernanzeige kann sie an der Wand oder auf einem Tisch platziert werden.

- **Industriewaage mit Edelstahlplatte.**
- **Mit Anzeige und separatem Verlängerungskabel.**
- **Sehr widerstandsfähige innere Struktur.**
- **Niedrige Wägeplattform, nur 70 mm hoch.**
- **Tara-Funktion für Behälter oder Kisten.**
- **Beleuchtetes Display für eine gute Sichtbarkeit.**
- **Automatische Abschaltung bei Betrieb mit internen Akkus.**
- **Interner Akku oder 220V Netzstromversorgung.**
- **200 kg Tragfähigkeit und 50 Gramm Anzeigeauflösung.**
- **Betriebsdauer mit internem Akku bis zu 50 Stunden.**

Das Wägemodell **PCX-200** von **Accurex** ist aus sehr widerstandsfähigen Materialien gefertigt. Die Waage wurde für den professionellen Einsatz und speziell für das Wiegen schwerer Gegenstände entwickelt.

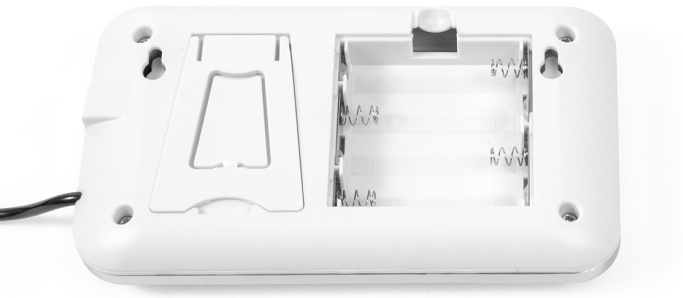

Die Anzeige verfügt über ein 1,5 m langes ausziehbares Kabel und kann auf einem Tisch oder mit der mitgelieferten Halterung an der Wand angebracht werden. Die Reaktion des Wägesystems ist extrem schnell: In weniger als 2 Sekunden zeigt die Waage das stabile Gewicht genau an.

Die Stromversorgung erfolgt über das 220V-Netz und über den mitgelieferten Akku.

Technische Daten

Modell	PCX-200
Artikelnummer	71962
Kapazität	200 kg
Auflösung	50 g
Wägeeinheiten	kg, lb, oz
Versorgung	Netzspannung 220V 50 Hz und 4 Batterien 1,5V AA
Betriebstemperatur	0° / +40°C
Struktur	ABS und Edelstahl
Abmessungen der Wägeplattform (mm)	310 x 390
Nettogewicht (kg)	3,3
Verpackung (mm)	430 x 480 x 45
Gesamtgewicht mit Verpackung (kg)	3,9

Betriebsfunktionen

Mit Nullabgleich-Funktion. Die Waage kann per Tastendruck zurückgesetzt werden.

Tara-Funktion. Das Palettengewicht kann durch Drücken der Tara-Taste abgezogen werden.

Standardmäßige Kalibrierung. Die Geräte werden von unserem Kalibrierlabor in Barcelona ordnungsgemäß kalibriert und justiert geliefert (das Labor wird jährlich von der Benannten Stelle der Europäischen Union NMI geprüft).
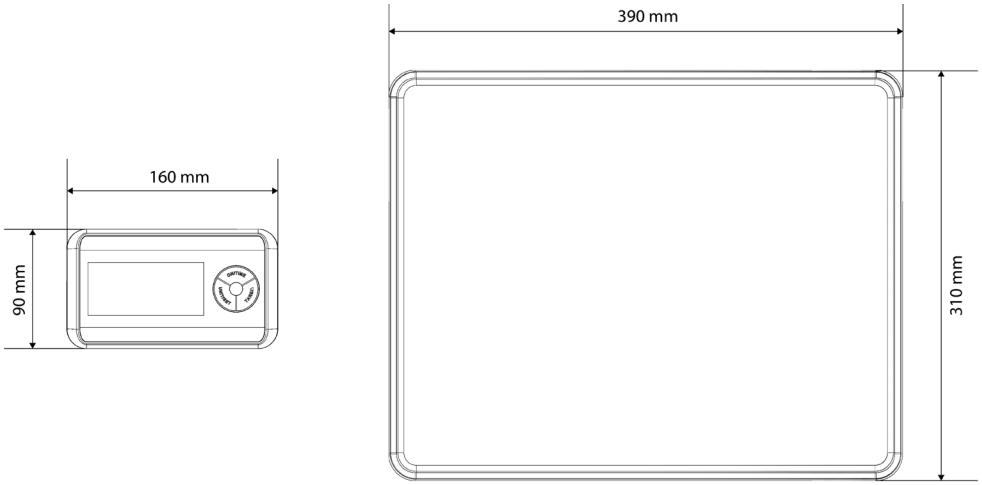
Außenabmessungen (mm)