GRAM

WM Xtrem

500 kg
2.000 kg

CE · M² INTERN · 220 V · BAT INT · WIRELESS · PCS · TOL · CAL EXT · MOVE · ABS · METAL · IP-65

Kit completo para pesaje de hasta 8000 kg

- Compuesto por 4 células de carga H8C Rebel, caja de conexiones y módulo Xtrem totalmente digital.
- Sistema Calready, conectar y pesar sin calibrar (*).
- Se adapta a cualquier estructura y la convierte en una báscula.
- Versiones en acero niquelado y acero inoxidable AISI 304.
- Indicadores compatibles con cable o Wifi.
- Puede enviar los datos directamente a un PC, no es imprescindible el indicador.
- Máxima seguridad: los datos importantes de ajuste y calibración están dentro del módulo digital Xtrem.
- Se conecta a la red WiFi (**) y envía los datos a cualquier equipo conectado a la red IP.
- Flexibilidad total: Envía los datos por cable y WiFi simultáneamente.

(*) Para un ajuste de precisión de debe calibrar una vez instalado.
(**) Opcional.
(***) Set de tornilleria por cada célula.

Hold

→T←

Time	Item
09:07:46	7638900295641
12:10:26	7638900295641

Datos seguros

En el módulo Xtrem se guardan todos los datos de ajuste de la báscula, y los envia directamente a un PC, un Smartphone (2) o a cualquiera de nuestros indicadores compatibles.

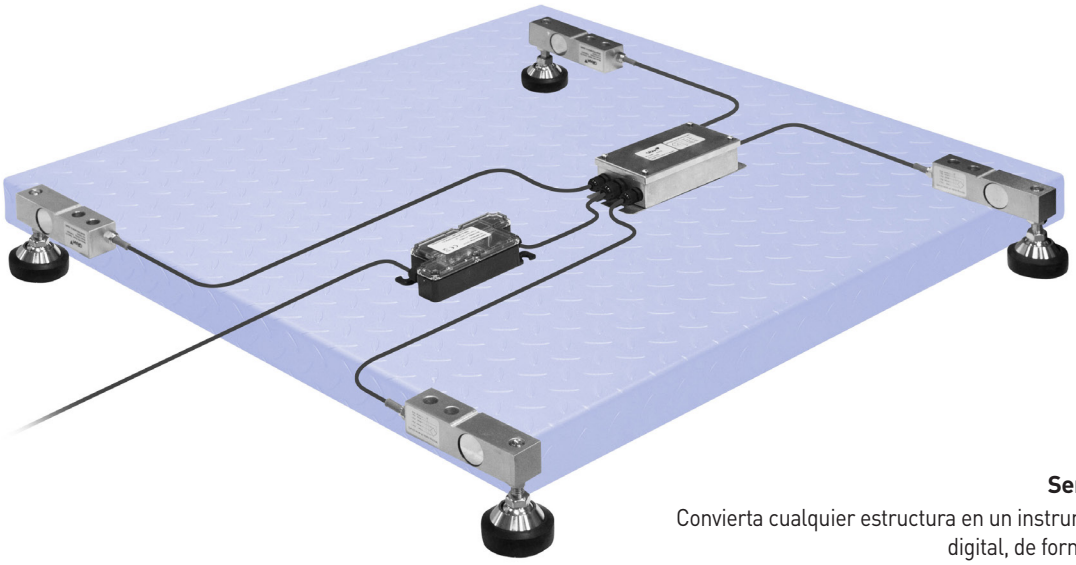

Sencillo montaje

Convierta cualquier estructura en un instrumento de pesaje digital, de forma fácil y rápida.

Dimensiones exteriores (mm)

Células (x4)

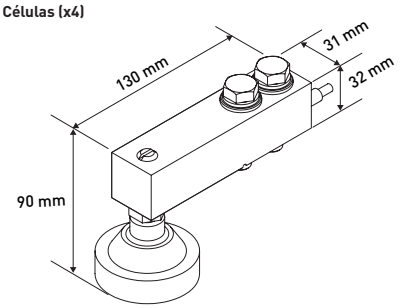

Módulo Xtrem

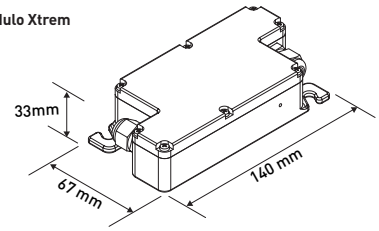

Caja de conexiones

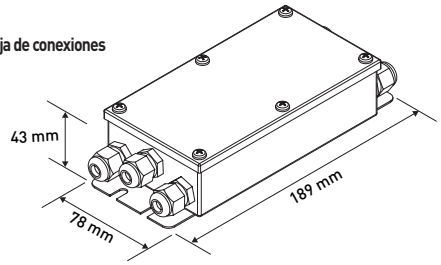

Modelo	WM Xtrem 500	WM Xtrem 1T	WM Xtrem 2T	WM Xtrem 500 S	WM Xtrem 1T S	WM Xtrem 2T S
Referencia	30532	30534	30533	30535	70202	30044
Capacidad	4 x 500 kg	4 x 1000 kg	4 x 2000 kg	4 x 500 kg	4 x 1000 kg	4 x 2000 kg
Resolución externa	>= 200 g	>= 500 g	>= 1000 g	>= 200 g	>= 500 g	>= 1000 g
Resolución interna	500,000 divisiones					
Velocidad de adquisición del peso	12 muestras por segundo					
Error de linealidad	< 0,0001%					
Unidades de pesada	g, kg, lb, oz					
Modo resolución extendida	x10					
Modo cuentapiezas	Incluido					
Filtro digital	5 opciones, configurable por el usuario					
Filtro para pesaje de animales	Incluido					
Multi rango	Hasta 2 rangos					
Multi escalón	Hasta 2 escalones					
Conectividad	RS 232-C, WiFi (opcional)					
Velocidad transmisión	9600, 19200, 38400, 57600, 115200 baudios					
Alimentación	Red 230V/50 Hz (Euro) 7,5V DC o a través de indicador					
Temperatura de trabajo	-10ºC / +40ºC					
Material soporte	Acero niquelado			Acero inoxidable AISI 304		
Material sensores de carga	Acero niquelado			Acero inoxidable		
Caja de conexiones	Acero inoxidable con protección IP67					
Dim. sensores sin pies (mm)	130 x 31 x 32					
Dim. módulo digital Xtrem (mm)	140 x 67 x 33					
Dimensiones caja conexión (mm)	189 x 78 x 43					
Peso total conjunto (kg)	6,9			7		
Dim. embalaje (mm)	300 x 260 x120					
Peso total con embalaje (kg)	7,9			8		

▶ INDICADOR K3

Compatible XTREM

Ref.	Modelo	Conexión
71593	K3-W	WiFi

Ref.	Modelo	Conexión
71423	K3-X	Cable

▶ INDICADOR K3i

Compatible XTREM

Ref.	Modelo	Conexión
71642	K3i-W	WiFi

Ref.	Modelo	Conexión
71641	K3i-X	Cable

▶ INDICADOR K3i Printer (*)

(*) Indicador no compatible con equipos digitals Xtrem.
Solo compatible con equipos analógicos.

Ref.	Modelo	Resolución
60960	K3i Printer	100.000 divisiones

▶ INDICADOR SC2 (*)

(*) Indicador no compatible con equipos digitales Xtrem.
Solo compatible con equipos analógicos.

Ref.	Modelo	Resolución
5305	SC2 (*)	30.000 divisiones

▶ INDICADOR K4i (*)

(*) Indicador no compatible con equipos digitales Xtrem.
Solo compatible con equipos analógicos.

Ref.	Modelo	Resolución
60136	K4i (*) M	30.000 / 60.000 div.

▶ INDICADOR K2 (*)

(*) Indicador no compatible con equipos digitales Xtrem.
Solo compatible con equipos analógicos.

Ref.	Modelo	Resolución
60018	K2 (*) M	60.000 divisiones

▶ INDICADOR K2E (*)

(*) Indicador no compatible con equipos digitales Xtrem.
Solo compatible con equipos analógicos.

Ref.	Modelo	Resolución
60020	K2E (*) M	60.000 divisiones

▶ INDICADOR K2N (*)

(*) Indicador no compatible con equipos digitales Xtrem.
Solo compatible con equipos analógicos.

Ref.	Modelo	Resolución
60019	K2N (*) M	60.000 divisiones

▶ INDICADOR K2P (*)

(*) Indicador no compatible con equipos digitales Xtrem.
Solo compatible con equipos analógicos.

Ref.	Modelo	Resolución
60022	K2P (*) M	60.000 divisiones

▶ VERIFICACIÓN

Ref.	Certificados	
8031	Certificado de verificación CE de 601 kg a 1500 kg (*)	M
8032	Certificado de verificación CE de 1501 kg a 3000 kg (*)	M

Ref.	Certificados
8029	Certificado ISOCAL de 601 kg a 1500 kg
8030	Certificado ISOCAL de 1501 kg a 3000 kg

M (*) Para equipos verificados debe incluirse indicador "M" y Certificado de verificación.

▶ OPCIONES INDICADOR

Ref.	Modelo
33799	Placa WiFi
32330	Salida de 3 relés (K3, K3i)
60033	RS-232 (K2, SC2)
33772	Placa RTC (K3, K3i)

▶ SOPORTES / BASES COLUMNAS

Ref.	Modelo
33207	Soporte rótula ABS
3803	Soporte U tubo acero inoxidable
32278	Soporte U pared de acero inoxidable
31661	Soporte pared acero pintado con rótula ABS

Ref.	Modelo
3804	Base acero pintado con columna
3805	Base acero inoxidable con columna
71337	Base acero inoxidable con columna K4i

Indicador no incluido.

▶ CABLES

Ref.	Modelo
61084	Cable USB Direct K
33205	Cable RS-232 a RD3 o PC K, 1,5 m
3738	Cable RS-232 a RD3 o PC K, 4 m
32294	Cable RS-232 a Impresora K
36767	Cable RS-232 a PC (K2, SC2)
36766	Cable RS-232 a Impresora (K2, SC2)
36857	Cable RS-232 a PC (K4i)
36858	Cable RS-232 a Impresora (K4i)

▶ SOFTWARE

Ref.	Modelo	PVP (€)
----	APP Xtrem (Android)	Sin Cargo
----	Software Xtrem PC	Sin Cargo

Ref.	Modelo	PVP (€)
3792	Software EX-Link para PC (**)	Sin Cargo

Ref.	Modelo
4877	Software PW-Link para PC (***)

▶ PERIFÉRICOS

Ref.	Modelo
70814	Etiquetadora Q2
70034	Impresora PR4 (RS-232)

Etiquetadora Q2.

Ref.	Accesorios etiquetadoras
36904	Rollo etiquetas Q2 70x58mm

Impresora PR4.

Ref.	Modelo
5263	Indicador repetidor RD3 (RS-232)

Ref.	Modelo
60210	Semáforo LED con placa de relés

(**) Compatible con Z3, K3, K3i, S2, S3-RS, S5i-RS.
(***) Compatible con Z3, K3, K3i, K3i Printer, MK3, MK3 Printer, S2, S3, S5i, S7i.