GRAM

Xtrem Zebra S

600 kg
3.000 kg

DESIGNED IN EUROPE

CE · M² INTERN · 220 V · BAT INT · RS-232 · PRINT EXT · WIRELESS · USB · PCS · TOL · CAL EXT · MOVE · ABS · METAL · EPOXY · LCD DISPLAY · IP-65

Des barres de pesée pour les conditions les plus difficiles

- Pour peser des objets très larges facilement, avec points de fixation incorporés.
- **En acier inoxydable à finition polie aux microbilles de verre à pression et capteurs Classe C3 avec protection IP68.**
- **Résistant à la corrosion, version en AISI 304 et AISI 316 pour conditions extrêmes.**
- **Haute fiabilité grâce à la technologie de communication Z Link® et au cœur numérique Xtrem®.**
- **Entièrement autonome, envoie les données à un indicateur, un PC, une tablette ou un smartphone Android (1).**
- **Sécurité maximale : les données importantes de réglage et de calibrage sont blindées dans la plateforme.**
- **Web Server pour l'envoi de données aux navigateurs Chrome, Edge et Safari.**
- **Souplesse totale : Envoi des données par câble, Ethernet (2), WiFi (2) ou RS485 (2).**
- **Préparée pour la haute connectivité (Industrie 4.0)**

(1) Avec option WiFi.
(2) En option.

Affiche les données sur un smartphone

Nos appareils Xtrem avec option WiFi envoient les données directement de la plateforme sur un smartphone équipé de notre application Android, directement et sans indicateur, de la plateforme de pesage au smartphone, tout simplement.

Connectivité Z Link

- Multiples options de connexion avec indicateurs, logiciel PC et smartphone Android.
- Plateformes totalement numériques incluant toutes les données dans leur module Xtrem® interne.
- Plus grande sécurité et fiabilité grâce à la communication numérique entre plateforme, indicateurs et logiciel PC ou Android.
- Envoi direct de données au PC ou smartphone grâce à la WiFi en option sur le propre module Xtrem® de la plateforme.
- Connexion de multiples plateformes par router Wifi ou Ethernet, pour une gestion centralisée.
- Web Server pour la capture de données depuis les navigateurs Chrome, Edge et Safari.

Connexion protégée par un tube en acier inoxydable

- Le câble de connexion Z Link® est protégé sur la plus grande partie de sa longueur par un tube en acier inoxydable recouvert de matière plastique.
- S'adapte parfaitement à la sortie de la plateforme, pour lui apporter plus de robustesse.
- Garantit la bonne communication de votre appareil Xtrem avec les périphériques. Les données numériques ne sont pas perturbées par de mauvaises connexions ou influencées par d'autres appareils.

Cœur numérique

- Module numérique Xtrem® intégré à l'intérieur de la structure de la plateforme.
- La technologie la plus avancée pour la sécurité maximale des données.

Connectivité avancée

- Nos appareils Xtrem se connectent directement [3] via Ethernet, Wifi ou RS485, sans besoin d'appareils intermédiaires.

(3) En option.

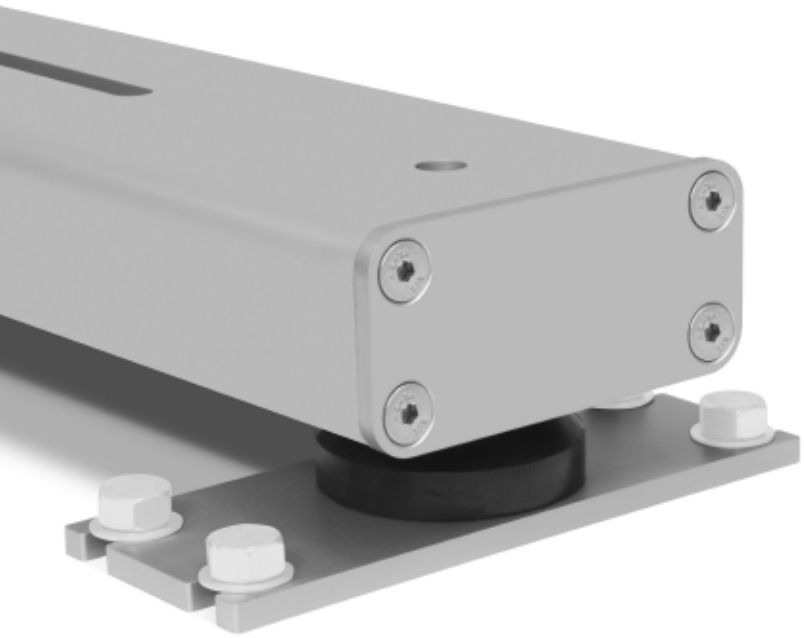

Montage fixe

Avec les plaques optionnelles, il est possible de fixer les barres peseuses.

Sans limites

Idéale pour peser des objets très larges, pratiquement sans limite (jusqu'à 4 mètres, plus de longueurs optionnel).

Adaptable

Bascule de grande capacité qui peut être installée en tous lieux.

Câbles Z Link extra-longs

- Le câble de connexion numérique Z Link standard peut être remplacé par des câbles plus longs, de 8 et 15 mètres.
- Permet de les remplacer en cas de panne ou de casse, grâce à leur connexion étanche et leurs connecteurs rapides.

Câble Z Link de 4 m de série.

Câble Z Link de 8 m en option.

Câble Z Link de 15 m en option.

Modèle	Xtrem Zebra-S 8-600 /4	Xtrem Zebra-S 8-1.5T /4	Xtrem Zebra-S 8-3T /4	Xtrem Zebra-S 12-600 /4	Xtrem Zebra-S 12-1.5T /4	Xtrem Zebra-S 12-3T /4	Xtrem Zebra-S 8-600 /16	Xtrem Zebra-S 8-1.5T /16	Xtrem Zebra-S 8-3T /16	Xtrem Zebra-S 12-600 /16	Xtrem Zebra-S 12-1.5T /16	Xtrem Zebra-S 12-3T /16
Référence	72151	72152	72153	72154	72155	72156	72157	72158	72159	72160	72161	72162
Capacité	600 kg	1.500 kg	3.000 kg	600 kg	1500 kg	3.000 kg	600 kg	1.500 kg	3.000 kg	600 kg	1500 kg	3.000 kg
Résolution	200 g	500 g	1.000 g	200 g	500 g	1.000 g	200 g	500 g	1.000 g	200 g	500 g	1.000 g
Unités de pesage	g, kg											
Classe	OIML (III)											
Erreur maximale (g)	± 0,1%											
Intervalle de tare (g)	- Max_2											
Connectivité	RS232C, Ethernet [1], WiFi [1], RS485 [1]											
Vitesse de transmission	9600, 19200, 38400, 57600, 115200 bauds											
Alimentation	Adaptateur 230 V / 50 Hz (Euro) 7,5 V DC ou via indicateur											
Température de travail	-10ºC / +40ºC											
Structure	Acier inoxydable AISI 304						Acier inoxydable AISI 316					
Capteurs de charge	4 x B8Q IP68											
Boîtier de connexions	Hermétique avec une protection IP-68, en acier inoxydable AISI 304						Hermétique avec une protection IP-68, en acier inoxydable AISI 316					
Dim. zone de pesée (mm)	130 x 800			150 x 1200			130 x 800			150 x 1200		
Hauteur minimale	105			105			105			105		
Hauteur maximale (mm)	115			115			115			115		
Poids net de la plate-forme (kg)	12 x 2u.			25 x 2u.			12 x 2u.			25 x 2u.		
Dim. emballage (mm)	820 x 280 x 135			1220 x 320 x 135			820 x 280 x 135			1220 x 320 x 135		
Poids total avec emballage (kg)	25			52			25			52		

Dimensions extérieures (mm)

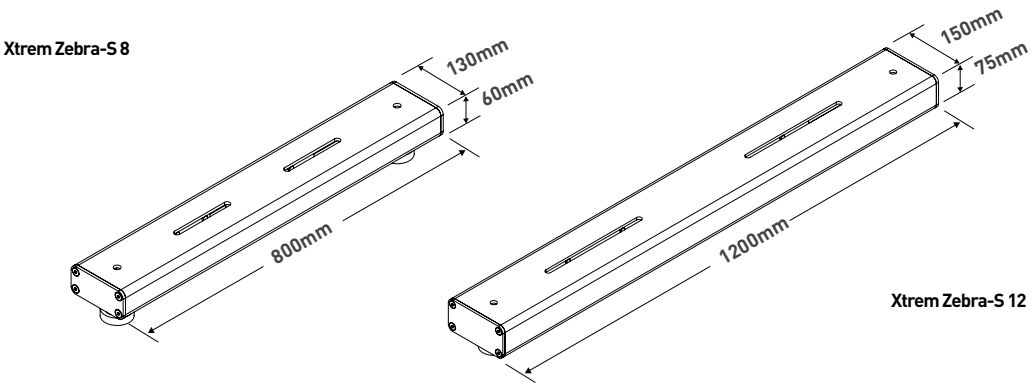

▶ INDICATEURS **XTREM**

Indicateur K3X

- Avec vérification CE-M pour une utilisation légale.
- Classement ou vérification par poids avec affichage dans 3 couleurs.
- Mémoire de zéro pour pesage de réservoirs et silos.
- Accumulation de pesées avec totalisation.
- Tare normale ou fixe, avec 20 mémoires.
- Impression de ticket avec 3 lignes d'en-tête et 2 lignes de fin de ticket.
- Date et heure sur les registres du ticket.
- Accumulation de pesées avec totalisation.
- Connexion série RS232C pour PC et imprimantes en option.
- Sortie USB vers PC en option.
- Sortie numérique à 3 relais et dosage simple à une vitesse.
- Coque en ABS avec protection IP65.

Indicateur K3iX

- Avec vérification CE-M pour une utilisation légale.
- Classement ou vérification par poids avec affichage dans 3 couleurs.
- Mémoire de zéro pour pesage de réservoirs et silos.
- Accumulation de pesées avec totalisation.
- Tare normale ou fixe, avec 20 mémoires.
- Impression de ticket avec 3 lignes d'en-tête et 2 lignes de fin de ticket.
- Date et heure sur les registres du ticket.
- Accumulation de pesées avec totalisation.
- Connexion série RS232C pour PC et imprimantes en option.
- Sortie USB vers PC en option.
- Sortie numérique à 3 relais et dosage simple à une vitesse.
- Coque en acier inoxydable AISI 304 avec protection IP65.

Indicateur K3iX P

- Avec vérification CE-M pour une utilisation légale.
- Classement ou vérification par poids avec affichage dans 3 couleurs.
- Mémoire de zéro pour pesage de réservoirs et silos.
- Accumulation de pesées avec totalisation.
- Tare normale ou fixe, avec 20 mémoires.
- Impression interne de ticket avec 3 lignes d'en-tête et 2 lignes de fin de page.
- Date et heure sur les registres du ticket.
- Accumulation de pesées avec totalisation.
- Sortie numérique à 3 relais et dosage simple à une vitesse.
- Coque en acier inoxydable AISI 304.

▶ SOFTWARE **XTREM**

PC Xtrem

- Logiciel PC d'indicateur avec vérification CE-M pour une utilisation légale.
- Taille d'afficheur adaptable, peut occuper tout l'écran.
- Registre des données et exportation dans fichier CSV.
- Dispose de trois champs de données libres, pour inclure plus d'informations.
- Permet de copier-coller la valeur de la pesée, ou de la glisser dans une autre fenêtre.
- Permet d'introduire une valeur de tare à l'aide d'un clavier numérique.
- Permet de configurer la balance sur l'application.
- Montre plusieurs appareils connectés au PC en même temps, chacun dans une fenêtre.
- Affiche sur l'écran une résolution 10 fois plus haute.
- Affichage et exportation des données du poids par QR code à l'écran.
- Un indicateur classique n'est pas nécessaire, se connecte directement à la balance Xtrem avec le câble Z Link inclus et un câble adaptateur PC en option.

APP Xtrem

- Imprime des étiquettes (4) et enregistre les pesées avec nom d'utilisateur, client, date/heure, code produit, poids net, brut et tare.
- Elle envoie les registres de pesées par email, sur les réseaux sociaux et sur la plupart des applications du terminal Android (4).
- Possibilité de connecter jusqu'à quatre terminaux Android avec notre application APP Xtrem à une même balance Xtrem.
- L'application peut être connectée à n'importe quelle balance, s'il y en a plusieurs.
- Permet de scanner le code-barres du produit avec l'appareil photo du terminal (4).
- Dispose de mémoires de tare avec base de données nominative.
- Affiche les limites de poids avec écran partiel et complet.
- Exporte les résultats obtenus dans Excel (4).

(4) Avec activation d'options Premium.

▶ OPTIONS **APP XTREM**

Imprimante étiquettes Q1

- Imprime des étiquettes depuis le smartphone avec l'application Android (4).
- Ajoute code-barres des résultats.
- Autonomie jusqu'à 14 heures en standby et jusqu'à 165 étiquettes.
- Connexion Bluetooth.

(4) Avec activation d'options Premium.

▶ ACCESSOIRES INDICATEUR

Imprimante PR4
- Imprimante thermique compacte.
- Vitesse d'impression de 130 mm/seconde.
- Largeur de ticket de 58 mm.
- Capacité rouleau de papier jusqu'à 83 mm de diamètre.
- Connexion à K3X et K3iX par câble inclus.

Imprimante Q2
- Chargement facile du papier.
- Vitesse d'impression : 76 mm/s.
- Détecte le début de l'étiquette.
- Sortie frontale, protégée des liquides.
- Capacité maximale 90 mm de diamètre.
- Barre de led pour montrer son état.
- Tête d'impression interchangeable sans vis.
- Connexion à K3X et K3iX par câble inclus.

Tricolore avec plaque à relais
- Indication LED à trois niveaux réglables pour classification de produits ou information lumineuse de différences de poids programmés sur les indicateurs K3X, K3iX et K3iX P.
- Connexion par câble.

Connexion USB
- Sortie de données avec connecteur USB-A femelle.
- Compatible PC.
- Câble USB-A vers USB-A non inclus.

▶ LOGICIEL INDICATEUR

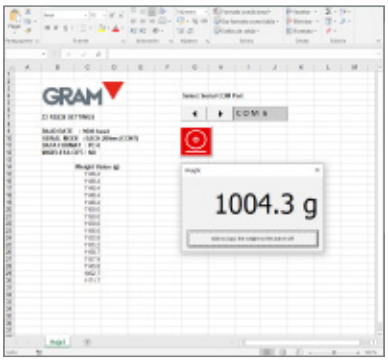

EX Link

- Application PC de capture de données.
- Importe les registres sur feuille CSV ou compatible.

PW Link

- Application PC d'affichage et de registre de données.
- Afficheur aux dimensions réglables, peut occuper toute la largeur d'écran du PC.
- Affiche et enregistre les données avec date et heure.
- Exporte les registres dans CSV.
- Compatible K3X et K3iX, inclut câble de connexion.

▶ CÂBLES

USB Direct K

- Connexion intelligente avec PC, directe.
- Introduit les données dans n'importe quelle application ouverte sur le PC.
- Pas besoin de logiciel, le PC reconnaît le câble intelligent.
- Les données envoyées incluent l'unité de mesure (g ou kg).

▶ CERTIFICATS

Certificats ISOCAL

- Nos appareils Xtrem sont livrés avec Vérification CE-M de série.
- Nous proposons aussi nos certificats ISOCAL, avec des données individualisées de calibrage de l'appareil Xtrem.
- Facilitent la maintenance du système de qualité ISO9001.

▶ PIEDS INDICATEUR

Socle en acier peint avec pied inoxydable pour K3X
• Supporte l'indicateur K3X sur un pied de 930 mm de hauteur.

Indicateur non inclus.

Socle en acier peint avec pied inoxydable pour K3iX, K3iX P
• Supporte un des indicateurs K3iX ou K3iX P sur un pied de 930 mm de hauteur.

Indicateur non inclus.

Socle en acier inoxydable avec pied inoxydable pour K3X
• Supporte l'indicateur K3X sur un pied de 930 mm de hauteur.

Indicateur non inclus.

Socle en acier inoxydable avec pied inoxydable pour K3iX, K3iX P
• Supporte un des indicateurs K3iX ou K3iX P sur un pied de 930 mm de hauteur.

Indicateur non inclus.

▶ SUPPORTS INDICATEUR

Support rotule ABS pour K3X
• Adapte l'indicateur K3X pour l'installer au mur.

Support U tube acier inoxydable pour K3iX, K3iX P
• Support en forme de U pour installation murale des indicateurs compatibles.

▶ CERTIFICATS

Ref.	Modèle
8025	Certificat ISOCAL de 301 kg à 600 kg
8029	Certificat ISOCAL de 601 kg à 1500 kg
8030	Certificat ISOCAL de 1501 kg à 3000 kg

▶ OPTIONS XTREM

Ref.	Modèle
72026A	Software PC Xtrem (avec câble auto-alimenté à PC)
33819A	APP Xtrem pour Android (avec connexion WiFi et câble d'alimentation)
71725A	APP Xtrem Premium 1 an pour Android (avec connexion WiFi et câble d'alimentation)
32351	Connexion Z-Link 8m
32352	Connexion Z-Link 15m
71683	Connexion WiFi (1)
71683A	Connexion WiFi avec alimentation (y compris software PC Xtrem) (1)
32377A	Connexion Ethernet avec alimentation (y compris software PC Xtrem) (1)
32382A	Connexion RS485 avec alimentation (y compris software PC Xtrem) (1)
72034A	Imprimante étiquettes Bluetooth Q1 avec plaque Wifi et APP Premium 1 an

▶ OPTIONS K3X, K3iX

Ref.	Modèle
32330	Plaque de 3 relais
32332	Pédale de tare
33772	Plaque date et heure

▶ ACCESSOIRES INDICATEUR

Ref.	Modèle
70034X	Imprimante PR4 avec câble pour K3, K3i (2)
70814A	Imprimante étiquettes Q2 avec câble pour K3, K3i (2)
70814B	Imprimante tickets Q2 avec câble pour K3, K3i (2)
5263A	Indicateur répétiteur RD3 avec câble de 4 m. pour K3, K3i (2)
6170A	Indicateur répétiteur K3 avec câble de 4m (2)
6171A	Indicateur répétiteur K3i avec câble de 4m (2)
60210A	Colonne lumineuse tricolore avec plaque relais
3792A	Software EX-Link (avec câble PC de 4 m)
3792C	Software EX-Link (avec sortie USB)
71722A	Software PW-Link (avec câble PC de 4 m)
71722G	Software PW-Link (avec sortie USB)
61084	Câble USB Direct K (2)
33770	Sortie USB (2)
3804X	CS-1 Base en acier peint époxy avec colonne inoxydable pour K3X, K3W
3804B	CS-1 Base en acier peint époxy avec colonne inoxydable pour K3iX, K3iW, K3iX P
3805A	CS-1 S Base en acier inoxydable avec colonne inoxydable pour K3X, K3W
3805X	CS-1 S Base en acier inoxydable avec colonne inoxydable pour K3iX, K3iW, K3iX P
32278	Support U mural en acier inoxydable (K3X,K3iX, K3iW, K3iX P)
31661	Support mural acier peint avec rotule ABS (K3X, K3W)

▶ ACCESSOIRES PLATEFORME

Ref.	Modèle
33745	Plaques de pieds fixes (4u.)

▶ REMARQUES

(1) Elles s'excluent mutuellement, une seule de ces options peut être placée.
(2) Ils sont mutuellement exclusifs, un seul d'entre eux peut être utilisé.