GRAM RS

DESIGNED IN EUROPE

Le choix intelligent

- **Automatisation:** Calcul de formules avec impression détaillée.
- **Données:** Connexion à USB pour sortie des données à Excel.
- **Protocole:** Impression de rapports norme GLP.
- **Vérifiée:** Modeles avec vérification métrologique.

Fonctions:

- **Calcul:** Réalise le pourcentage relatif aux pesées.
- **Compte:** Réalise le comptage de pièces grâce aux valeurs de poids préenregistrées.
- **Moyen:** Filtre adapté aux environnements non stables.

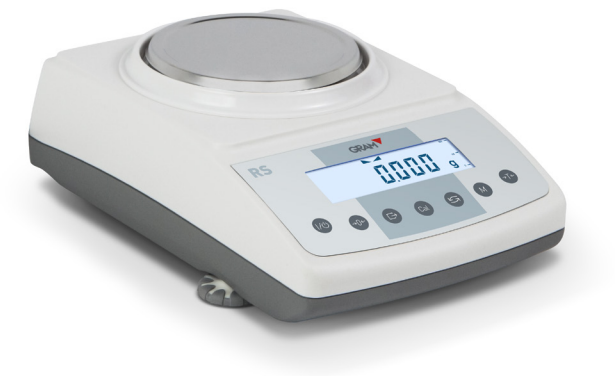

Display

LCD rétroéclairé pour une lecture facile avec de grands chiffres de 17 mm.

Utilisations principales

Gram RS est une balance de haute précision, compacte et de petit taille, spéciale pour laboratoires, pharmacies, bijouteries et les endroits où il faut avoir une haute précision et une fiabilité de pesage.

Connectivité

Connexion à un PC ou imprimante avec sortie RS 232-C. Les données de pesée peuvent être imprimées. Sortie des donnés USB (RS-320i / RS-2200i).

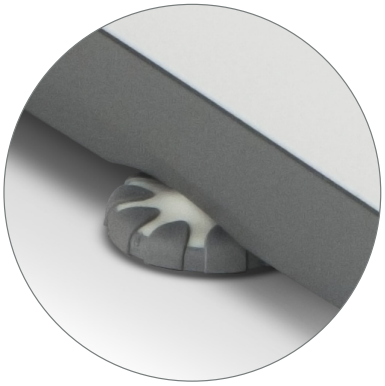

Pieds reglables

Pieds antidérapants pour bloquer la balance en horizontal et empêcher les déplacements pendant son usage.

Protection contre le vent

Évite les instabilités de poids causées par n'importe quel type de turbulences dans l'air, de cette manière, le pesage est plus précis.

Model	RS-220	RS-320	RS-2200
Référence	72049	61095	61096
Capacité	220 g	320 g	2200 g
Résolution	0,001 g	0,001 g	0,01 g
Linéarité	± 0,003 g	± 0,003 g	± 0,02 g
Reproductibilité	± 0,002 g	± 0,002 g	± 0,015 g
Excentricité	± 0,003 g	± 0,003 g	± 0,025 g
Temps de lecture	moins de deux secondes		
Alimentation d'énergie	220V / 48-60 Hz		
Température de travail	0°C /+30°C		
Temps de réchauffement	30 minutes		
Calibration	externe		
Unités de pesage	g		
Interface	RS232C		
Humidité de l'air	max 80% sans condensation		
Pesage hydrostatique	sí		
Dim. du plateau (mm)	115 Ø		150 Ø
Dim. du produit (mm)	285 x 195 x 95		
Poids net total (kg)	2,2		2,6
Dim. de l'emballage (mm)	395 x 275 x 230		
Poids total avec emballage (kg)	3,2		3,6

Dimensions externes (mm)

RS-220
RS-320
RS-2200

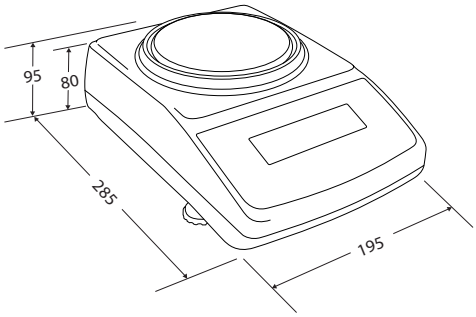

Ref.	Accessoires
70036	Imprimante avec câble PR6
31902	Para-Vents
36759	Câble RS-232 à PC
36760	Câble RS-232 à Imprimante