GRAM

Xtrem Scorpion S - M

1.500 kg

DESIGNED IN EUROPE

Igienica, pratica e approvazione legale

- Bilancia digitale con Omologazione CE-M per uso legale e con due range fino a 3000 divisioni.
- Pesatura di europallet senza necessità di rampe, semplicemente sollevando il pallet 72 mm dal suolo.
- In acciaio inossidabile con rifinitura lucida con microsfere in vetro a pressione e sensori Classe C3 con protezione IP67.
- Resistente alla corrosione, versioni in AISI 304 e AISI 316 per condizioni estreme.
- Alta affidabilità con tecnologia di comunicazione Z Link e cuore digitale Xtrem.
- Totalmente autonoma, invia i dati a un indicatore, un PC, un tablet o uno smartphone Android (1).
- Massima sicurezza: i dati importanti di impostazione e calibratura sono blindati all'interno della piattaforma.
- Web Server per l'invio di dati a browser Chrome, Edge e Safari.
- Flessibilità totale: Invia i dati tramite cavo, Ethernet (2), Wi-Fi (2) o RS485 (2).
- Preparata per alta connettività (Industria 4.0)

(1) Con opzione Wi-Fi.
(2) Opzionale.

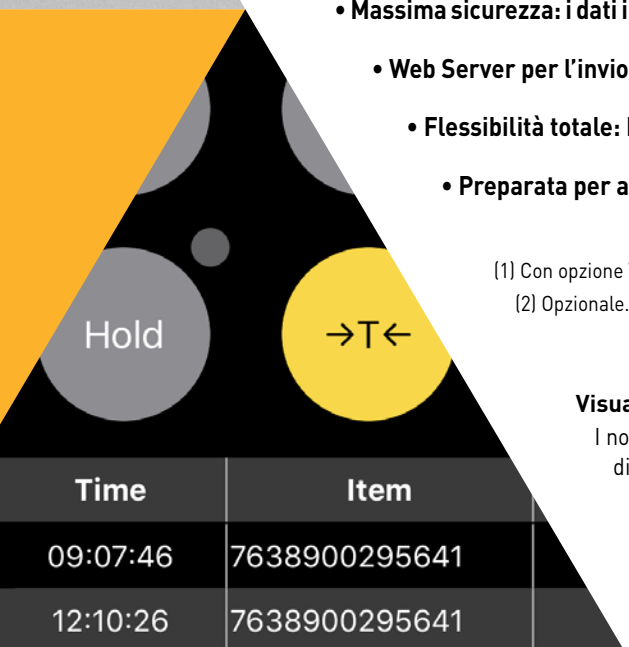

Visualizza i dati su uno Smartphone

I nostri dispositivi Xtrem con opzione Wi-Fi inviano direttamente i dati dalla piattaforma a uno Smartphone con la nostra APP Android, in modo diretto e senza indicatore, dalla piattaforma di pesatura allo Smartphone, in modo semplice.

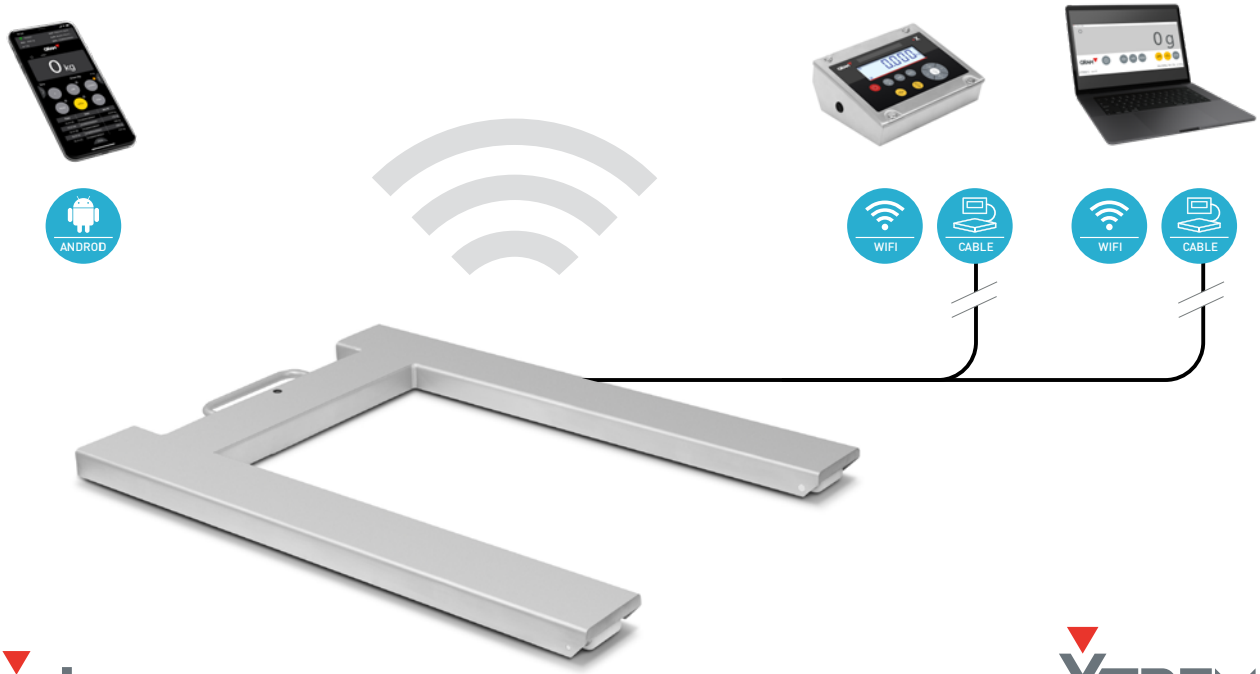

ZLink
DIGITAL CONNECTION

XTREM
DIGITAL WEIGHING TECHNOLOGY

Connettività Z Link

- Opzioni multiple di connessione con indicatori, software PC e Smartphone Android.
- Piattaforme totalmente digitali che includono tutti i dati nel loro modulo Xtrem interno.
- Maggiore sicurezza e affidabilità grazie alla comunicazione digitale tra piattaforma, indicatori e software PC o Android.
- Invio diretto di dati a PC o Smartphone grazie alla Wi-Fi opzionale nel proprio modulo Xtrem della piattaforma.
- Connessione di multiple piattaforme per mezzo di router Wi-Fi o Ethernet, per una gestione centralizzata.
- Web Server per la cattura di dati da browser Chrome, Edge e Safari.

Connessione protetta con tubo in acciaio inossidabile

- Il cavo di connessione Z Link è protetto in quasi tutta la sua lunghezza con un tubo in acciaio inossidabile ricoperto di materiale plastico.
- Si adatta all'uscita della piattaforma perfettamente, per darle una maggiore robustezza.
- Garantisce la corretta comunicazione del suo dispositivo Xtrem con le periferiche. I dati digitali non sono influenzati dalle cattive connessioni o influenze di altri dispositivi.

Cuore Digitale

- Modulo digitale Xtrem integrato all'interno della struttura della piattaforma.
- La tecnologia più avanzata per la massima sicurezza dei dati.

Connessione avanzata

- I nostri dispositivi Xtrem si connettono direttamente [3] a Ethernet, Wi-Fi o RS485, senza la necessità di dispositivi intermedi.

(3) Opzionale.

Resistenza

- Fabbricato con struttura in acciaio inossidabile di 6 mm di spessore e con cellule di carico in acciaio inossidabile IP-68.

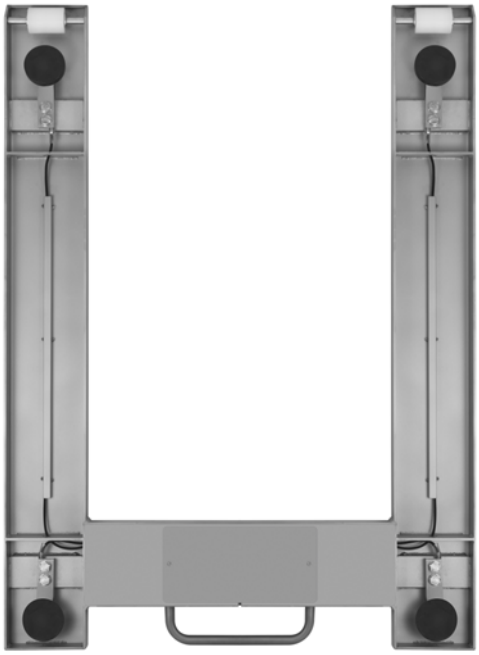

Durabilità

- Progettato con il cablaggio protetto, per un uso duraturo.

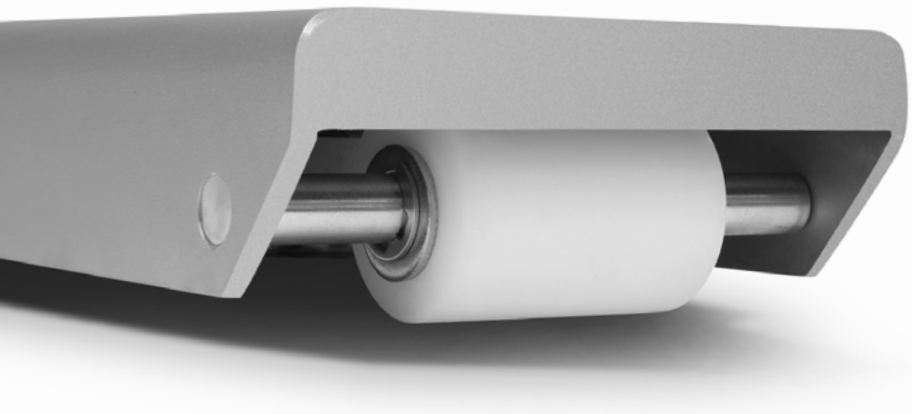

Mobilità

- Dotato di ruote in nylon larghe e cuscinetti, per un facile trasferimento.

Cavi Z Link extra-lunghi

- Il cavo di connessione digitale Z Link standard può essere sostituito da altri di maggiore lunghezza, di 8 e 15 metri.
- Permette la sua sostituzione in caso di avaria o rottura, grazie alla connessione ermetica e connettori rapidi.

Cavo Z Link di 4m di serie.

Cavo Z Link di 8m opzionale.

Cavo Z Link di 15m opzionale.

Modello M	**Xtrem Scorpion-S 1.5T / 4**	**Xtrem Scorpion-S 1.5T / 16**
Riferimento	71700M	71716M
Capacità / max (kg)	600 / 1500	
Risoluzione / e (g)	200 / 500	
Unità di pesatura	g, kg	
Classe	OIML (III)	
Errore massimo (g)	± 0,1%	
Range della tara (g)	- Max_2	
Connettività	RS232C, Ethernet (1), Wi-Fi (1), RS485 (1)	
Velocità trasmissione	9600, 19200, 38400, 57600, 115200 baud	
Alimentazione	Adattatore 230 V/50 Hz (Euro) 7,5 V DC o attraverso indicatore	
Temperatura di lavoro	-10ºC / +40ºC	
Spessore della superficie superiore	5 mm	
Struttura	Acciaio inossidabile AISI 304	Acciaio inossidabile AISI 316
Sensori di carico	4 x B8Q IP67	
Scatola dei collegamenti	Ermetica con protezione IP-68, in acciaio inossidabile AISI 304	Ermetica con protezione IP-68, in acciaio inossidabile AISI 316
Dim. area pesatura (mm)	920 x 1290	
Altezza minima (mm)	72	
Altezza massima (mm)	86	
Peso netto piattaforma (kg)	50	
Dim. imballaggio (mm)	950 x 1300 x 92	
Peso totale con imballaggio (kg)	71	

(1) Opzionali non simultanei.

Dimensioni esterne (mm)

Xtrem Scorpion

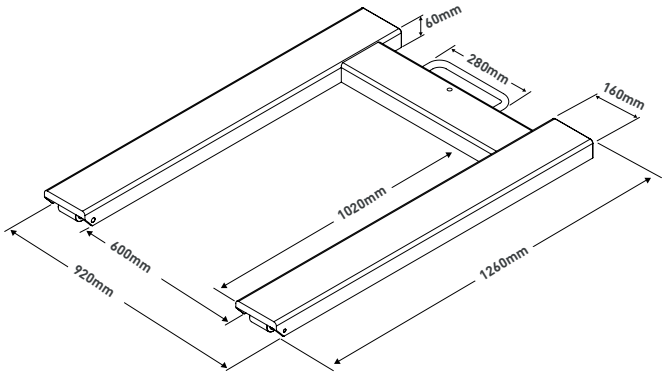

▶ INDICATORI **XTREM**

Indicatore K3X

- Con Omologazione CE-M per uso legale.
- Classificazione o verifica per peso con visualizzazione in 3 colori.
- Memoria dello zero per pesatura di depositi e silos.
- Accumulo di pesature con totalizzazione.
- Tara normale o fissata, con 20 memorie.
- Stampa di biglietto con 3 righe di intestazione e 2 righe di fine biglietto.
- Data e ora nei registri del biglietto.
- Accumulo di pesature con totalizzazione.
- Connessione serie RS232C per PC e stampanti opzionali.
- Uscita USB a PC opzionale.
- Uscita digitale di 3 relè e dosaggio semplice a una velocità.
- Struttura in ABS con protezione IP65.

Indicatore K3iX

- Con Omologazione CE-M per uso legale.
- Classificazione o verifica per peso con visualizzazione in 3 colori.
- Memoria dello zero per pesatura di depositi e silos.
- Accumulo di pesature con totalizzazione.
- Tara normale o fissata, con 20 memorie.
- Stampa di biglietto con 3 righe di intestazione e 2 righe di fine biglietto.
- Data e ora nei registri del biglietto.
- Accumulo di pesature con totalizzazione.
- Connessione serie RS232C per PC e stampanti opzionali.
- Uscita USB a PC opzionale.
- Uscita digitale di 3 relè e dosaggio semplice a una velocità.
- Struttura in acciaio inossidabile AISI 304 con protezione IP65.

Indicatore K3iX P

- Con Omologazione CE-M per uso legale.
- Classificazione o verifica per peso con visualizzazione in 3 colori.
- Memoria dello zero per pesatura di depositi e silos.
- Accumulo di pesature con totalizzazione.
- Tara normale o fissata, con 20 memorie.
- Stampa interna di biglietto con 3 righe di intestazione e 2 righe di fine pagina.
- Data e ora nei registri del biglietto.
- Accumulo di pesature con totalizzazione.
- Uscita digitale di 3 relè e dosaggio semplice a una velocità.
- Struttura in acciaio inossidabile AISI 304.

▶ SOFTWARE **XTREM**

PC Xtrem

- Software PC di indicatore Con Omologazione CE-M per uso legale.
- Grandezza del display modulare, può occupare tutta la schermata.
- Registrazione dei dati ed esportazione in file CSV.
- Dispone di tre campi di dati liberi, per includere altre informazioni.
- Copia e incolla il valore della pesatura, o lo trascina in un'altra finestra.
- Permette di introdurre un valore di tara per mezzo della tastiera numerica.
- Permette la configurazione della bilancia dalla stessa applicazione.
- Mostra vari dispositivi collegati al PC simultaneamente, ognuno su una finestra.
- Visualizza sul display una risoluzione 10 volte più alta.
- Visualizzazione ed esportazione del dato del peso tramite codice QR sulla schermata.
- Non è necessario un indicatore classico, si connette direttamente alla bilancia Xtrem per mezzo del cavo Z Link incluso e un cavo adattatore al PC opzionale.

APP Xtrem

- Stampa etichette (4) e registra le pesature con nome dell'utente, cliente, data/ora, codice del prodotto, peso netto, lordo e tara.
- Invia i registri delle pesature attraverso email, rete sociali, e attraverso la maggior parte delle applicazioni del terminale Android (4).
- Si possono collegare fino a 4 terminali Android con la nostra APP Xtrem a una stessa bilancia Xtrem.
- L'applicazione può essere collegata a qualunque bilancia, se si dispone di più di una.
- Può scannerizzare il codice a barre del prodotto con la fotocamera del terminale (4).
- Dispone di memorie di Tara con database nominativo.
- Visualizza i limiti di peso con schermata parziale e completa.
- Esporta a Excel i risultati ottenuti (4).

(4) Con opzioni Premium attivate.

▶ OPZIONI **APP XTREM**

Stampante etichette Q1

- Stampa etichette dallo Smartphone con APP Android (4).
- Aggiunge codice a barre dei risultati.
- Autonomia fino a 14 ore in stand-by e fino a 165 etichette.
- Connessione con Bluetooth.

(4) Con opzioni Premium attivate.

▶ ACCESSORI INDICATORE

Stampante PR4
- Stampante termica compatta.
- Velocità di stampa di 130 mm/secondo.
- Larghezza del biglietto di 58 mm.
- Capacità del rotolo di carta fino a 83 mm di diametro.
- Connessione con K3X e K3iX tramite cavo incluso.

Stampante Q2
- Ricarica semplice della carta.
- Velocità di stampa: 76 mm/s.
- Rileva l'inizio dell'etichetta.
- Uscita frontale, protetta da liquidi.
- Capacità massima di 90 mm di diametro.
- Barra a led per mostrare lo stato.
- Testina di stampa sostituibile senza viti.
- Connessione con K3X e K3iX tramite cavo incluso.

Semaforo con placca di relè
- Indicazione LED a tre livelli regolabile per classificazione di prodotti o informazione luminosa delle differenze di peso programmato negli indicatori K3X, K3iX e K3iX P.
- Connessione con cavo.

Connessione USB
- Uscita dei dati con connettore USB-A femmina.
- Compatibile con PC.
- Cavo USB-A a USB-A non incluso.

▶ SOFTWARE INDICATORE

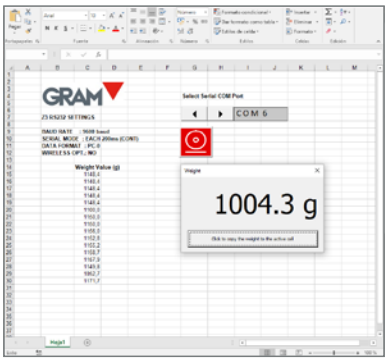

EX Link
- Applicazione PC di cattura dei dati.
- Importa i registri in fogli CSV o compatibile.

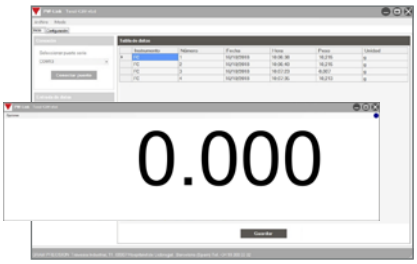

PW Link
- Applicazione PC di visualizzazione e registro dei dati.
- Display con dimensioni regolabili, può occupare tutta la larghezza della schermata del PC.
- Visualizza e registra i dati con data e ora.
- Esporta su CVS i registri.
- Compatibile con K3X e K3iX, include cavo di connessione.

▶ CAVI

USB Direct K
- Connessione intelligente con PC, in modo diretto.
- Introduce i dati in qualunque applicazione aperta sul PC.
- Non necessita software, il PC riconosce il cavo intelligente.
- I dati che invia includono l'unità di misura (g o kg).

▶ CERTIFICATI

Certificati ISOCAL
- I nostri dispositivi Xtrem sono consegnati con Omologazione CE-M di serie.
- Offriamo anche i nostri Certificati ISOCAL, con dati individualizzati di calibrazione del dispositivo Xtrem.
- Aiutano il mantenimento del loro Sistema di Qualità ISO9001.

▶ COLONNE INDICATORE

Base in acciaio verniciato con colonna inossidabile per K3X
• Supporta l'indicatore K3X su una colonna di 930 mm di altezza.

Indicatore non incluso.

Base in acciaio verniciato con colonna inossidabile per K3iX, K3iX P
• Supporta uno degli indicatori K3iX o K3iX P su una colonna di 930 mm di altezza.

Indicatore non incluso.

Base in acciaio inossidabile con colonna inossidabile per K3X
• Supporta l'indicatore K3X su una colonna di 930 mm di altezza.

Indicatore non incluso.

Base in acciaio inossidabile con colonna inossidabile per K3iX, K3iX P
• Supporta uno degli indicatori K3iX o K3iX P su una colonna di 930 mm di altezza.

Indicatore non incluso.

▶ SUPPORTI INDICATORE

Supporto snodo ABS per K3X
• Adatta l'indicatore K3X per la sua installazione sulla parete.

Supporto U tubo acciaio inossidabile per K3iX, K3iX P
• Supporto a forma di U per l'installazione sulla parete degli indicatori compatibili.

▶ CERTIFICATI

Rif.	Modello
8029	Certificato ISOCAL da 601 kg a 1500 kg

▶ OPZIONI XTREM

Rif.	Modello
72026A	Software PC Xtrem (include cavo al PC autoalimentato)
33819A	APP Xtrem per Android (incluso connessione Wi-Fi e cavo alimentazione)
71725A	APP Xtrem Premium 1 anno (incluso connessione Wi-Fi e cavo alimentazione)
32351	Connessione Z-Link 8m
32352	Connessione Z-Link 15m
71683	Connessione WiFi (1)
71683A	Connessione Wi-Fi con alimentazione (incluso software PC Xtrem) (1)
32377A	Connessione Ethernet con alimentazione (incluso software PC Xtrem) (1)
32382A	Connessione RS485 con alimentazione (incluso software PC Xtrem) (1)
72034A	Stampante Bluetooth etichette Q1 con placca Wi-fi e APP Premium 1 anno

▶ OPZIONI K3X K3X, K3iX

Rif.	Modello
32330	Placca di 3 relè
32332	Pedale della tara

▶ ACCESSORI INDICATORE

Rif.	Modello
70034X	Stampante PR4 con cavo per K3, K3i (2)
70814A	Stampante etichette Q2 con cavo per K3, K3i (2)
70814B	Stampante biglietto Q2 con cavo per K3, K3i (2)
60210A	Semaforo con placca di relè
3792A	Software EX-Link (incluso cavo a PC di 4m)
3792C	Software EX-Link (inclusa uscita USB)
71722A	Software PW-Link (incluso cavo a PC di 4m)
71722G	Software PW-Link (inclusa uscita USB)
61084	Cavo USB Direct K (2)
33770	Uscita USB (2)
3804X	CS-1 Base supporto in acciaio verniciato con colonna inossidabile per K2, K3, Z3, SC2
3804B	CS-1 Base supporto in acciaio verniciato con colonna inossidabile per K3i, K3i P
3805A	CS-1 S Base supporto in acciaio inossidabile con colonna inossidabile per K2, K3, Z3, SC2
3805X	CS-1 S Base supporto in acciaio inossidabile con colonna inossidabile per K3i, K3i P
32278	Supporto U parete in acciaio inossidabile (K3, K3i, K3i P)
31661	Supporto parete acciaio verniciato con snodo ABS (SC2, K2, K3, Z3)

▶ NOTES

(1) Si escludono a vicenda, si può applicare solo una di queste opzioni.
(2) Si escludono a vicenda, se ne può usare solo uno.