GRAM

# Xtrem Speed M

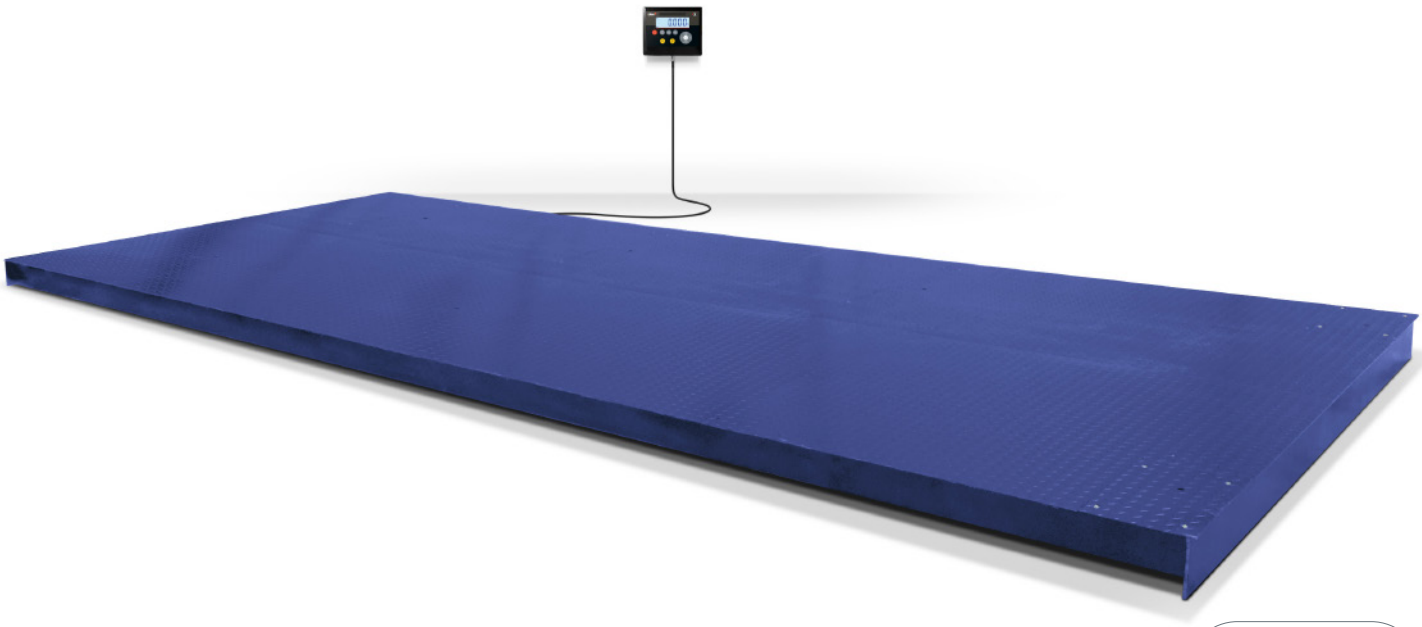

10.000 kg

DESIGNED IN EUROPE

CE · M VERIFIED · CLASS · 220V · BAT.INT · RS-232 · PRINT.EXT · WIRELESS · USB · PCS · TOL · CAL.EXT · MOVE · ABS · METAL · EPOXY · LCD DISPLAY · IP-65

## Pesaje de vehículos ligeros, con aprobación legal

- **Báscula digital con Verificación CE-M para uso legal y dos rangos de hasta 3000 divisiones.**
- **Gran resistencia, permite la circulación omnidireccional de vehículos sobre la plataforma.**
- **Montaje sobre suelo o empotrada, permite la instalación en zonas con poco espacio para maniobrar.**
- **Alta fiabilidad con su tecnología de comunicación Z Link y su corazón digital Xtrem.**
- **Totalmente autónoma, envía los datos a un indicador, un PC, una tablet o un smartphone Android (1).**
- **Máxima seguridad: los datos importantes de ajuste y calibración están blindados dentro de la plataforma.**
- **Web Server para envío de datos a navegadores Chrome, Edge y Safari.**
- **Flexibilidad total: Envía los datos por cable, Ethernet (2), WiFi (2) o RS485 (2).**
- **Con recubrimiento epoxy de dos capas, y sensores Clase C3 con protección IP67.**
- **Preparada para alta conectividad (Industria 4.0)**

(1) Con opción WiFi.
(2) Opcional.

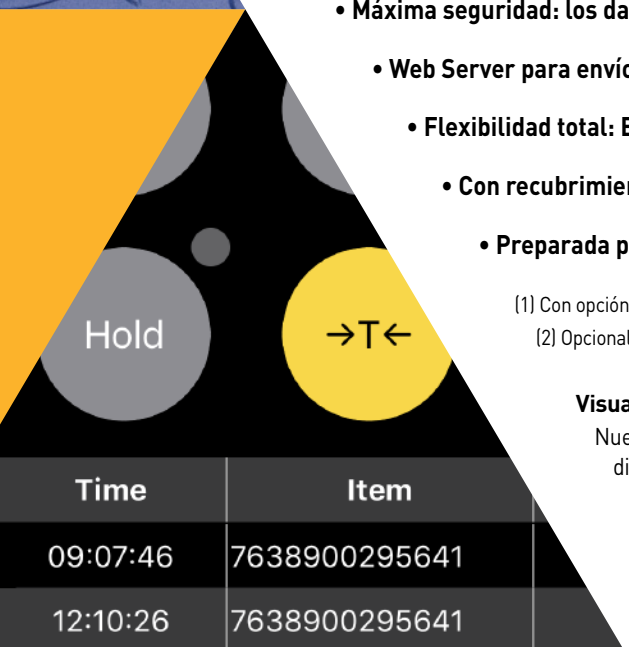


**Visualiza los datos en un Smartphone**

Nuestros equipos Xtrem con opción WiFi envían los datos directamente de la plataforma a un Smartphone con nuestra APP Android, de forma directa y sin indicador, de la plataforma de pesada al Smartphone, así de fácil.

**Conectividad Z Link**

- Múltiples opciones de conexión con indicadores, software PC y Smartphone Android.
- Plataformas totalmente digitales que incluyen todos los datos en su módulo Xtrem interno.
- Mayor seguridad y fiabilidad gracias a la comunicación digital entre plataforma, indicadores y software PC o Android.
- Envío directo de datos a PC o Smartphone gracias a su WiFi opcional en el propio módulo Xtrem de la plataforma.
- Conexión de múltiples plataformas por medio de router Wifi o Ethernet, para una gestión centralizada.
- Web Server para captura de datos desde navegadores Chrome, Edge y Safari.

**Conexión protegida con tubo de acero**

- El cable de conexión Z Link está protegido en la mayoria de su longitud con un tubo de acero.
- Se adapta a la salida de la plataforma perfectamente, para darle una mayor robustez.
- Garantiza la correcta comunicación de su equipo Xtrem con los periféricos. Los datos digitales no están influenciados por malas conexiones o influencias de otros equipos.

**Corazón Digital**

- Módulo digital Xtrem integrado en el interior de la estructura de la plataforma.
- La tecnología mas avanzada para la máxima seguridad de los datos..

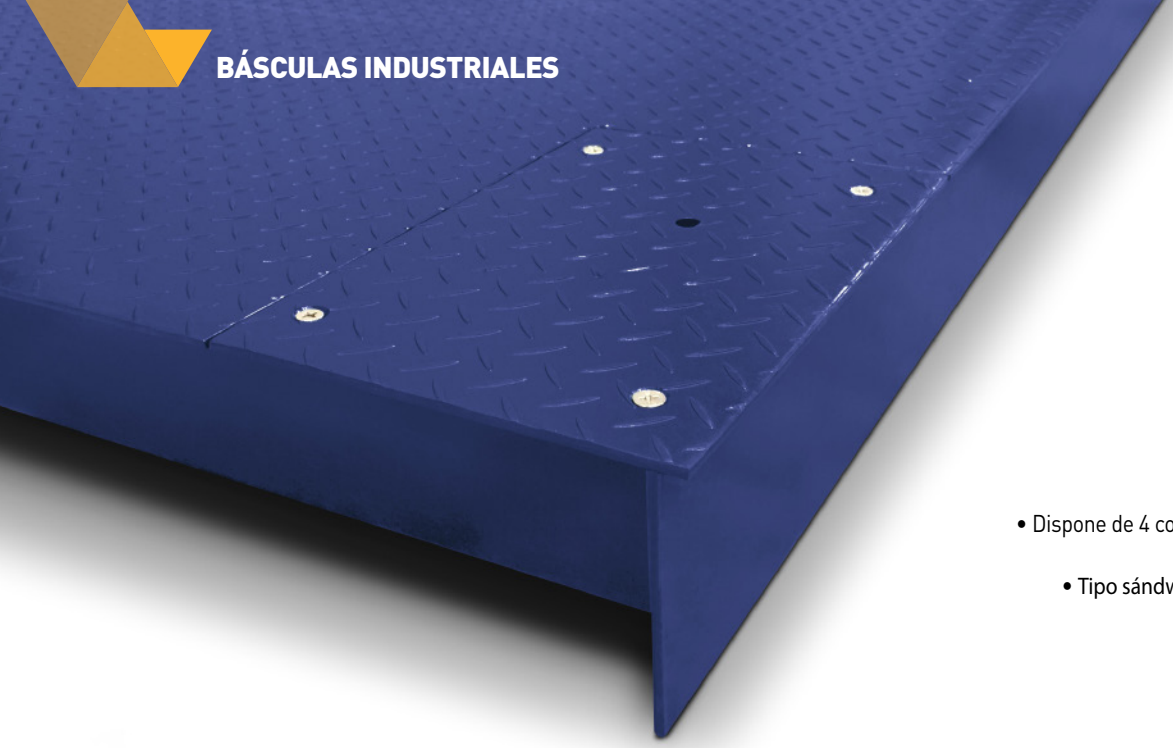

**Fácil acceso**

- Dispone de 4 compartimentos para un acceso rápido a los sensores de carga.
- Tipo sándwich, de gran resistencia a la rodadura.

**Conectividad avanzada**

- Nuestros equipos Xtrem se conectan directamente [3] a Ethernet, Wifi o RS485, sin necesidad de equipos intermedios.

(3) Opcional.

**Resistente**

- Construcción en acero con estructura monobloque, de gran resistencia.
- Permite la circulación omnidireccional de vehiculos sobre la plataforma.

**Cables Z Link extra-largos**

- El cable de conexión digital Z Link standard se puede sustituir por otros de mayor longitud, de 8 y 15 metros.
- Permite su sustitución en caso de avería o rotura, gracias a su conexión estanca y conectores rápidos.

**Cable Z Link de 4m de serie.**

**Cable Z Link de 8m opcional.**

**Cable Z Link de 15m opcional.**

| Modelo M | Xtrem Speed 50-10T | Xtrem Speed 60-10T |
|---|---|---|
| Referencia | 71686M | 71687M |
| Capacidad / max (kg) | 6000 / 10000 | 6000 / 10000 |
| Resolución / e (g) | 2000 / 5000 | 2000 / 5000 |
| Unidades de pesada | g, kg | |
| Clase | OIML (III) | |
| Error máximo (g) | ± 0,1% | |
| Rango de tara (g) | - $Max_2$ | |
| Conectividad | RS232C, Ethernet (1), WiFi (1), RS485 (1) | |
| Velocidad transmisión | 9600, 19200, 38400, 57600, 115200 baudios | |
| Alimentación | Adaptador 230 V/50 Hz (Euro) 7,5 V DC o a través de indicador | |
| Temperatura de trabajo | -10ºC / +40ºC | |
| Grosor de superficie superior | 6 mm | |
| Grosor estructura inferior | 4 mm | |
| Estructura | Acero con recubrimiento de resina epoxy al horno | |
| Sensores de carga | 4 x H8C IP67 | |
| Caja de conexiones | Hermética con protección IP-68, de acero inoxidable AISI 304 | |
| Dim. plataforma (mm) | 5000 x 2450 | 6000 x 2450 |
| Altura mínima | 160 | |
| Altura máxima | 170 | |
| Peso neto plataforma (kg) | 1300 | 1550 |
| Dim. embalaje (mm) | 5000 x 2500 x 390 | 6000 x 2500 x 390 |
| Peso total con embalaje (kg) | 1400 | 1650 |

(1) Opcionales no simultáneas.

## Dimensiones exteriores (mm)

**Xtrem Speed 50-10T**

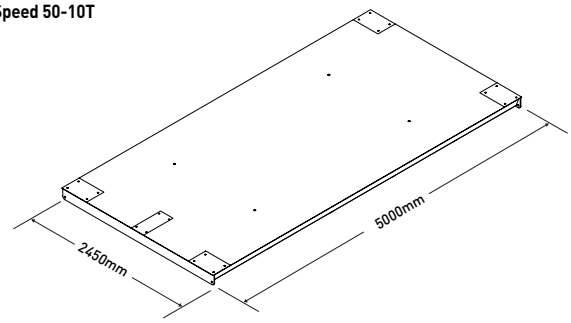


**Xtrem Speed 60-10T**

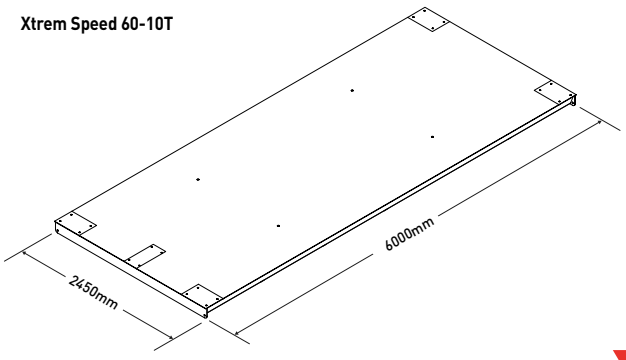

## ▶ INDICADORES **XTREM**

### Indicador K3X

- Con Verificación CE-M para uso legal.
- Clasificación o comprobación por peso con visualización en 3 colores.
- Memoria de cero para pesaje de depósitos y silos.
- Acumulación de pesadas con totalización.
- Tara normal o fijada, con 20 memorias.
- Impresión de tiquet con 3 lineas de cabecera y 2 lineas de final de ticket.
- Fecha y hora en los registros del tiquet.
- Acumulación de pesadas con totalización.
- Conexión serie RS232C para PC y impresoras opcionales.
- Salida USB a PC opcional.
- Salida digital de 3 relés y dosificación simple a una velocidad.
- Carcasa en ABS con protección IP65.

### Indicador K3iX

- Con Verificación CE-M para uso legal.
- Clasificación o comprobación por peso con visualización en 3 colores.
- Memoria de cero para pesaje de depósitos y silos.
- Acumulación de pesadas con totalización.
- Tara normal o fijada, con 20 memorias.
- Impresión de tiquet con 3 lineas de cabecera y 2 lineas de final de ticket.
- Fecha y hora en los registros del tiquet.
- Acumulación de pesadas con totalización.
- Conexión serie RS232C para PC y impresoras opcionales.
- Salida USB a PC opcional.
- Salida digital de 3 relés y dosificación simple a una velocidad.
- Carcasa en acero inoxidable AISI 304 con protección IP65.

### Indicador K3iX P

- Con Verificación CE-M para uso legal.
- Clasificación o comprobación por peso con visualización en 3 colores.
- Memoria de cero para pesaje de depósitos y silos.
- Acumulación de pesadas con totalización.
- Tara normal o fijada, con 20 memorias.
- Impresión interna de tiquet con 3 lineas de cabecera y 2 lineas de final de página.
- Fecha y hora en los registros del tiquet.
- Acumulación de pesadas con totalización.
- Salida digital de 3 relés y dosificación simple a una velocidad.
- Carcasa en acero inoxidable AISI 304.

## ▶ SOFTWARE **XTREM**

**PC Xtrem**

- Software PC de indicador Con Verificación CE-M para uso legal.
- Tamaño de display escalable, puede ocupar toda la pantalla.
- Registro de los datos y exportación en archivo CSV.
- Dispone de tres campos de datos libres, para incluir más información.
- Copia y pega el valor de la pesada, o lo arrastra hasta otra ventana.
- Permite introducir un valor de tara por medio del teclado numérico.
- Permite la configuración de la báscula desde la misma aplicación.
- Muestra varios equipos conectados al PC simultáneamente, cada uno en una ventana.
- Visualiza en el display una resolución 10 veces mas alta.
- Visualización y exportación del dato del peso por código QR en pantalla.
- No es necesario un indicador clásico, se conecta directamente a la báscula Xtrem por medio del cable Z Link incluido y un cable adaptador a PC opcional.

**APP Xtrem**

- Imprime etiquetas (4) y registra las pesadas con nombre de usuario, cliente, fecha/hora, código de producto, peso neto, bruto y tara.
- Envía los registros de las pesadas a través de email, redes sociales, y a través de la mayoría de aplicaciones del terminal Android (4).
- Se pueden conectar hasta cuatro terminales Android con nuestra APP Xtrem a una misma báscula Xtrem.
- La aplicación puede conectarse a cualquiera de las básculas, si se dispone de más de una.
- Puede escanear el código de barras del producto con la cámara del terminal (4).
- Dispone de memorias de Tara con base de datos nominativa.
- Visualiza los limites de peso con pantalla parcial y completa.
- Exporta a Excel los resultados obtenidos (4).

(4) Con opciones Premium activadas.

## ▶ OPCIONES **APP XTREM**

**Impresora etiquetas Q1**

- Imprime etiquetas desde el Smartphone con APP Android (4).
- Añade código de barras de los resultados.
- Autonomía de hasta 14 horas en standby y hasta 165 etiquetas.
- Conexión con Bluetooth.

(4) Con opciones Premium activadas.

## ▶ ACCESORIOS INDICADOR

**Impresora PR4**
- Impresora térmica compacta.
- Velocidad de impresión de 130 mm/segundo.
- Anchura de ticket de 58 mm.
- Capacidad de rollo de papel de hasta 83 mm de diámetro.
- Conexión con K3X y K3iX por cable incluido.

**Impresora Q2**
- Carga sencilla del papel.
- Velocidad de impresión: 76 mm/s.
- Detecta el inicio de la etiqueta.
- Salida frontal, protegida de liquidos.
- Capacidad máxima 90 mm de diámetro.
- Barra de led para mostrar su estado.
- Cabezal de impresión intercambiable sin tornillos.
- Conexión con K3X y K3iX por cable incluido.

**Semáforo con placa de relés**
- Indicación LED de tres niveles ajustables para clasificación de productos o información luminosa de diferencias de peso programados en los indicadores K3X, K3iX y K3iX P.
- Conexión con cable.

**Conexión USB**
- Salida de datos con conector USB-A hembra.
- Compatible con PC.
- Cable USB-A a USB-A no incluido.

## ▶ SOFTWARE INDICADOR

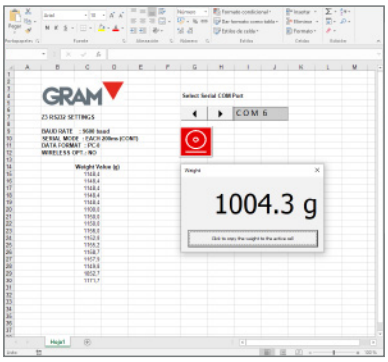


**EX Link**

- Aplicación PC de captura de datos.
- Importa los registros en hoja CSV o compatible.

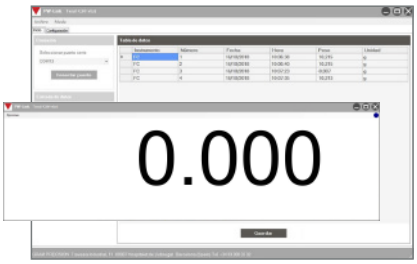


**PW Link**

- Aplicación PC de visualización y registro de datos.
- Display con dimensiones ajustables, puede ocupar toda la anchura de pantalla del PC.
- Visualiza y registra los datos con fecha y hora.
- Exporta a CSV los registros.
- Compatible con K3X y K3iX, incluye cable de conexión.

## ▶ CABLES

**USB Direct K**

- Conexión inteligente con PC, de forma directa.
- Introduce los datos en cualquier aplicación abierta en el PC.
- No necesita software, el PC reconoce el cable inteligente.
- Los datos que envía incluyen la unidad de medida (g o kg).

## ▶ CERTIFICADOS

**Certificados ISOCAL**

- Nuestros equipos Xtrem se entregan con Verificación CE-M de serie.
- También ofrecemos nuestros Certificados ISOCAL, con datos individualizados de calibración del equipo Xtrem.
- Ayudan al mantenimiento de su Sistema de Calidad ISO9001.

## ▶ COLUMNAS INDICADOR

**Base de acero pintado con columna inoxidable para K3X**
• Soporta el indicador K3X en una columna de 930 mm de altura.

Indicador no incluido.

**Base de acero pintado con columna inoxidable para K3iX, K3iX P**
• Soporta uno de los indicadores K3iX o K3iX P en una columna de 930 mm de altura.

Indicador no incluido.

**Base de acero inoxidable con columna inoxidable para K3X**
• Soporta el indicador K3X en una columna de 930 mm de altura.

Indicador no incluido.

**Base de acero inoxidable con columna inoxidable para K3iX, K3iX P**
• Soporta uno de los indicadores K3iX o K3iX P en una columna de 930 mm de altura.

Indicador no incluido.

## ▶ SOPORTES INDICADOR

**Soporte rótula ABS para K3X**
• Adapta el indicador K3X para su instalación en pared.

**Soporte U tubo acero inoxidable para K3iX, K3iX P**
• Soporte en forma de U para la instalación en pared de los indicadores compatibles.

## ▶ ACCESORIOS PLATAFORMA

**Marco de pletinas**
• Marco de acero pintado formado de cuatro pletinas perimetrales y cuatro placas centradoras para los pies de la báscula.
• Permite la instalación empotrada en el suelo.

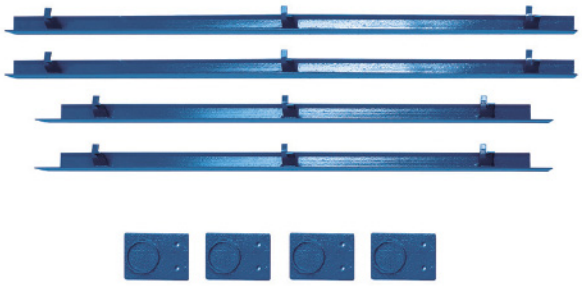

**Prácticas rampas de acceso**
• Rampa corta (RM) de dimensiones reducidas para un acceso cómodo de las cargas pesadas.

## CERTIFICADOS

| Ref. | Modelo |
|---|---|
| 8033 | Certificado ISOCAL de 3001 kg a 10000 kg |

## OPCIONES XTREM

| Ref. | Modelo |
|---|---|
| 72026A | Software PC Xtrem (incluye cable a PC autoalimentado) |
| 33819A | APP Xtrem para Android (incluido conexión WiFi y cable alimentación) |
| 71725A | APP Xtrem Premium 1 año (incluido conexión WiFi y cable alimentación) |
| 32351 | Conexión Z-Link 8m |
| 32352 | Conexión Z-Link 15m |
| 71683 | Conexión WiFi (1) |
| 71683A | Conexión WiFi con alimentación (incluido software PC Xtrem) (1) |
| 32377A | Conexión Ethernet con alimentación (incluido software PC Xtrem) (1) |
| 32382A | Conexión RS485 con alimentación (incluido software PC Xtrem) (1) |
| 72034A | Impresora Bluettoth etiquetas Q1 con placa Wifi y APP Premium 1 año |

## ACCESORIOS PLATAFORMA

| Ref. | Modelo |
|---|---|
| 70436 | RM-25 Rampa para modelo Speed |
| 70834 | MP-5025 Marco pletinas para empotrar |
| 70835 | MP-6025 Marco pletinas para empotrar |

## OPCIONES K3X, K3iX

| Ref. | Modelo |
|---|---|
| 32330 | Placa de 3 relés |
| 32332 | Pedal de tara |

## ACCESORIOS INDICADOR

| Ref. | Modelo |
|---|---|
| 70034X | Impresora PR4 con cable para K3, K3i (2) |
| 70814A | Impresora etiquetas Q2 con cable para K3, K3i (2) |
| 70814B | Impresora ticket Q2 con cable para K3, K3i (2) |
| 60210A | Semáforo con placa de relés |
| 3792A | Software EX-Link (incluido cable a PC de 4m) |
| 3792C | Software EX-Link (incluida salida USB) |
| 71722A | Software PW-Link (incluido cable a PC de 4m) |
| 71722G | Software PW-Link (incluida salida USB) |
| 61084 | Cable USB Direct K (2) |
| 33770 | Salida USB (2) |
| 3804X | CS-1 Base soporte acero pintado con columna inoxidable para K2, K3, Z3, SC2 |
| 3804B | CS-1 Base soporte acero pintado con columna inoxidable para K3i, K3i P |
| 3805A | CS-1 S Base soporte acero inoxidable con columna inoxidable para K2, K3, Z3, SC2 |
| 3805X | CS-1 S Base soporte acero inoxidable con columna inoxidable para K3i, K3i P |
| 32278 | Soporte U pared de acero inoxidable (K3, K3i, K3i P) |
| 31661 | Soporte pared acero pintado con rótula ABS (SC2, K2, K3, Z3) |

## NOTAS

(1) Son excluyentes, solamente se puede colocar una de estas opciones.
(2) Son excluyentes, solamente se puede usar uno de ellos.