GRAM BULL

220V BAT.INT WIRELESS % TOL CAL.EXT DISPLAY IP-65 ABS METAL PAINT

Bilancia per carrello elevatore con tecnologia Xtrem WiFi

- Ultima generazione di pesatura totalmente autonoma, con tecnologia WiFi, senza cavi.
- Posizionare e pesare, senza necessità di installazione.
- Piede della forca standard, si monta come una forca normale nei posizionatori.
- Parti interne protette, tutti gli elementi sono all'interno della forca.
- Batterie estraibili protette all'interno della struttura.
- Altezza di solamente 56 mm.
- Avviso programmabile di sovraccarico dei pallet.
- Memoria fino a 20 tare.

Indicatore WiFi sulla cabina

Connessione WiFi con il nostro indicatore situato sulla cabina. La schermata delle indicazioni ti offre funzioni avanzate, come la memoria della tara, per memorizzare il tipo di pallet utilizzato.

Altezza bassa della forca

Con un'altezza della forca di solo 56 mm e senza componenti esterni, la Bull Xtrem è praticamente come una forca standard del carrello elevatore, consentendo di lavorare anche con pallet speciali o in cattivo stato.

Compatta e resistente

Bull Xtrem è snella e sottile, molto idonea a lavorare dimenticandosi di avere a disposizione una forca pesatrice, con la stessa capacità e affidabilità. Tutti i componenti di pesatura sono all'interno della struttura, e sono totalmente protetti da colpi e raschiature.

Funzionamento intuitivo

Il suo avvio è molto intuitivo: L'indicatore e le due forche si avviano in qualunque ordine, e il dispositivo è pronto per pesare in pochi secondi.

Le due batterie si inseriscono nella parte superiore, con coperchi molto resistenti. Sono facili da estrarre per la loro carica esterna. L'indicatore si ricarica separatamente, staccandolo facilmente dalla base (può anche essere alimentato dalla batteria del carrello con il nostro adattatore 24V opzionale).

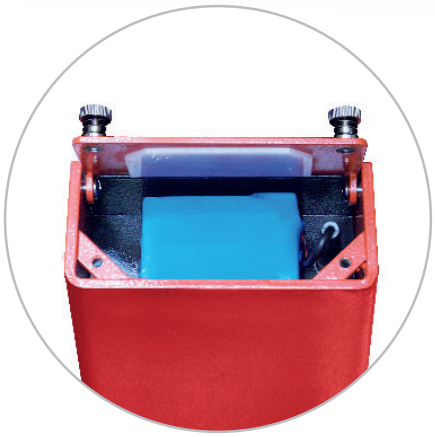

Batterie estraibili

La nostra nuova Bull Xtrem si alimenta con batterie compatte ricaricabili, che si installano in pochi minuti e consentono 72 ore di lavoro continuo, 9 giorni di lavoro normale (*)

(*) Durata batteria pale: 72 ore

Supporto dell'indicatore sulla cabina

Il supporto dell'indicatore è regolabile in tutti gli angoli per visualizzarlo con facilità sulla cabina.

Segnalatore di pallet con sovraccarico

Dispone di un segnalatore di sovraccarico che si può programmare affinché avvisi mostrando il display di colore giallo o rosso se uno dei pallet supera il peso massimo selezionato. In questa maniera, con un semplice controllo visivo si può verificare se i pallet sono al di sotto del peso massimo consentito.

Memorie di peso dei pallet

Con la memoria fino a 20 tare, memorizza il peso di diversi tipi di pallet, per sottrarlo dal peso netto mostrato sul display.

Modello	BULL 2T
Riferimento	71964
Capacità (**)	2000kg
Risoluzione	1000g
Unità di pesatura	kg
Materiale dell'indicatore	ABS
Display	6 cifre LCD retroilluminato
Altezza cifre (mm)	25
Connettività interna	Wifi
Protezione tenuta indicatore	IP-65
Protezione tenuta pale	IP-54
Alimentazione	230 V / 50 Hz (Euro) 11 V AC
Durata batteria indicatore	45 ore
Durata batteria pale (***)	72 ore
Temperatura di lavoro	+5°C / +35°C
Materiale pale	Superiore in acciaio verniciatura epossidica. Base in acciaio con strato di protezione
Sensore di carica	4 unità cellule di carica tipo H8C Rebel
Tipo di fissaggio della forca	FEM2
Dimensioni forca (mm)	1257 x 540 x 135
Altezza della pala (mm)	56
Peso netto totale (kg)	120
Dimensioni dell'indicatore (mm)	220 x 182 x 86
Dimensioni imballaggio (mm)	1400 x 800 x 200

(**) Specificata al centro della carica.
(***) Collegato 8 ore con il 15% di utilizzo puntuale.

Rif.	Opzioni
32349	**adattatore 24V per BULL**

Dimensioni esterne (mm)

Forche

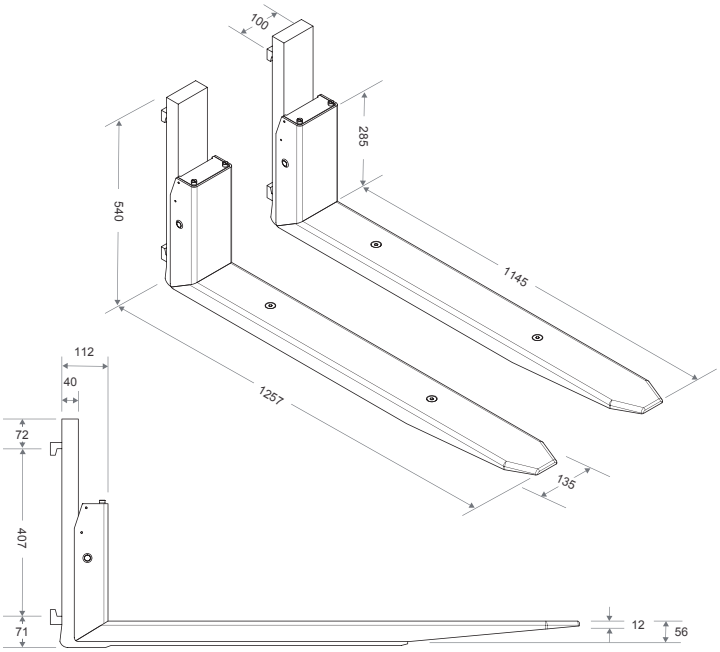

Dimensioni esterne (mm)
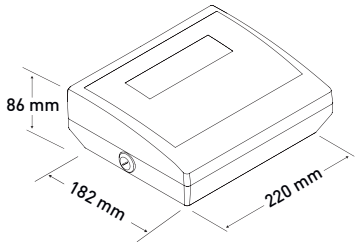
Indicatore