K3i Zebra AI

MADE IN BARCELONA BCN

Vielseitige Wägebalken

- Bequem unter langen Objekten platzierbar.
- Zum Wägen von starren Wägegütern wie etwa Tierkäfige, samt Oberflächenverankerung.
- Aus extrem belastbarem Edelstahl mit Werkstoffnummern AISI 304 (V2A) und AISI 316 (V4A).
- Auf Wunsch mit Lastsensoren IP69K erhältlich, hochdruckreinigergeeignet.
- Seitenöffnung für Höhenverstellung und Wartung.
- Hochglanzschliff per Glasperlenstrahl und Schutzlack.

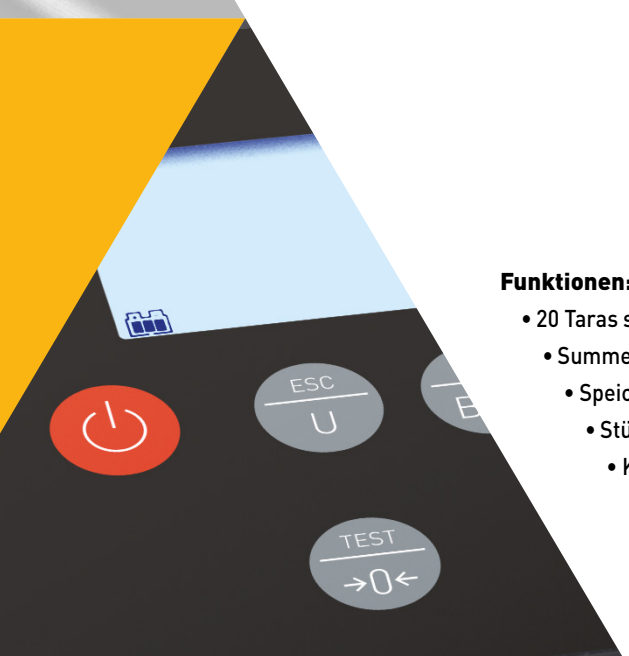

Funktionen:

- 20 Taras speicherbar.
- Summenfunktion.
- Speicherung von 100 Produkten mit alphanumerischem Code.
- Stückzählung mit Speicherung von Einzelgewichten für 100 Produkte.
- Klassifizierung oder Überprüfung des Gewichts durch die Anzeige mit drei auffälligen Farben.
- Druckt Kopf- und Fußzeilen mit Datum und Uhrzeit auf dem Beleg oder Aufkleber (optional).
- GMP/GLP, drahtlos, USB Direct, EX Link.

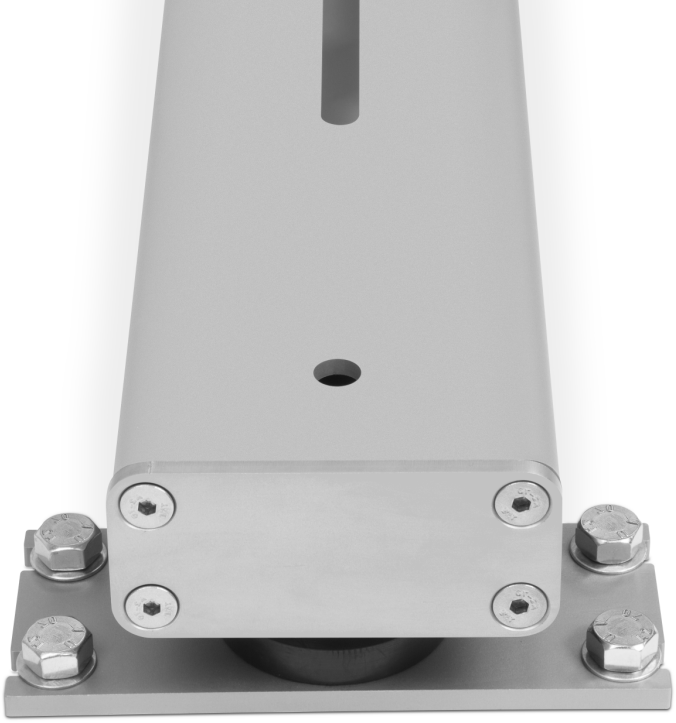

Einstellbar

Für Wägegüter jeder Form und Größe zur Anwendung in allen Bereichen.

Festmontage

Wahlweise mit Bodenplatten zur Festmontage lieferbar.

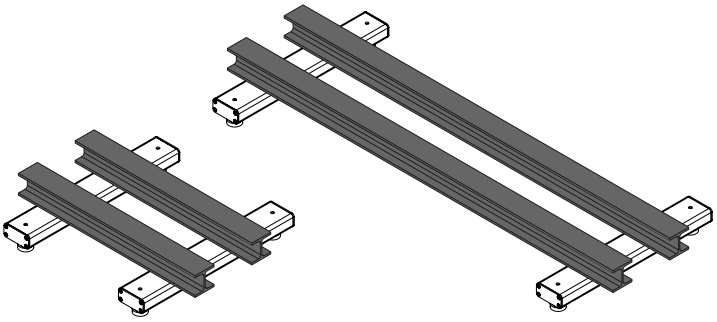

Für alle Wägegüter

Eignet sich sehr gut zum Wägen langer Objekte (max. 4m mit Verlängerungsoption).

Äußere Abmessungen (mm)

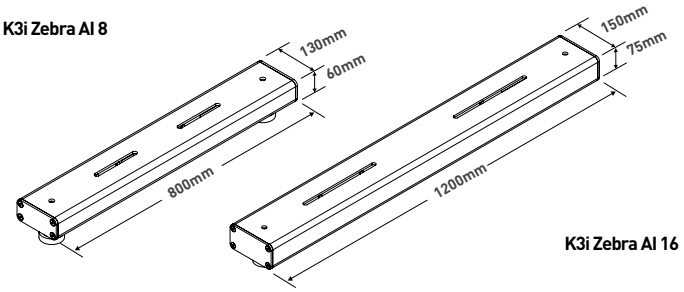

Modell	K3i Zebra AI 304 (V2A) 8-3T	K3i Zebra AI 316 (V4A) 8-3T	K3i Zebra AI 304 (V2A) 12-3T	K3i Zebra AI 316 (V4A) 12-3T
Artikelnummer	6796	70901	6797	70900
Wägebereich (max.)	1500 kg			
Ablesbarkeit	500 g			
Maßeinheiten	g, kg, lb, oz			
Display	LCD mit Hinterleuchtung			
Akustisches Signal	Ja			
Verbindung	RS 232-C, wireless (optional)			
Übertragungsgeschwindigkeit	1200, 2400, 4800, 9600, 19200, 38400, 57600, 115200 Baud			
Anzahl Bits und Parität	8 Bits, ohne Parität, 1 Stoppbit			
Stromquelle	230 V / 50 Hz (Euro) 11 V AC			
Batterie	6V-5AH; Betriebsdauer 25/60 Stunden je nach Gebrauch			
Umgebungstemperatur	+5°C / +35°C			
Blechstärke	5 mm			
Material	Edelstahl AISI 304 (V2A)	Edelstahl AISI 316 (V4A)	Edelstahl AISI 304 (V2A)	Edelstahl AISI 316 (V4A)
Wägezellen	4 Zellen aus Edelstahl			
Durchmesser Plattform (mm)	130 x 800		150 x 1200	
Höhe (min.)	105		105	
Höhe (max.)	115		115	
Nettogewicht Plattform (kg)	12 x 2u.		25 x 2u.	
Abmessung der Verpackung (mm)	820 x 280 x 135		1220 x 320 x 135	
Gewicht mit Verpackung (kg)	25		52	

▶ ANZEIGE **K3i Printer**

Art.-Nr.	Modell	Auflösung
60960	**K3i Printer**	100.000 Teilungen

CE, M² INTERN, 220 V, BAT.INT, PRINT.INT, PCS, TOL, CAL.EXT, MOVE, INOX, LCD DISPLAY, IP-65

▶ ANZEIGE **SC2**

Art.-Nr.	Modell	Auflösung
5305	**SC2 (*)**	30.000 Teilungen

CE, M² INTERN, 220 V, BAT.INT, RS-232, PRINT.EXT, PCS, MOVE, ABS, LCD DISPLAY

▶ ANZEIGE **K4i**

Art.-Nr.	Modell	Auflösung
60136	**K4i (*)** M	30.000 / 60.000 Teil.

CE, M¹ VERIFIABLE, M² INTERN, 220 V, BAT.INT, RS-232, PRINT.EXT, PCS, MOVE, TOL, LCD DISPLAY, IP-65, INOX

▶ ANZEIGE **K2**

Art.-Nr.	Modell	Auflösung
60018	**K2 (*)** M	60.000 Teilungen

CE, M¹ VERIFIABLE, M² INTERN, 220 V, BAT.INT, RS-232, PRINT.EXT, MOVE, ABS, LCD DISPLAY

▶ ANZEIGE **K2E**

Art.-Nr.	Modell	Auflösung
60020	**K2E (*)** M	60.000 Teilungen

CE, M¹ VERIFIABLE, M² INTERN, 220 V, BAT.INT, RS-232, PRINT.EXT, MOVE, ABS, LED DISPLAY

▶ ANZEIGE **K2N**

Art.-Nr.	Modell	Auflösung
60019	**K2N (*)** M	60.000 Teilungen

CE, M¹ VERIFIABLE, M² INTERN, 220 V, BAT.INT, RS-232, PRINT.EXT, PCS, MOVE, ABS, LCD DISPLAY

▶ ANZEIGE **K2P**

Art.-Nr.	Modell	Auflösung
60022	**K2P (*)** M	60.000 Teilungen

CE, M¹ VERIFIABLE, M² INTERN, 220 V, BAT.INT, RS-232, PRINT.EXT, PCS, MOVE, ABS, LCD DISPLAY

▶ ÜBERPRÜFUNG

Art.-Nr.	Zertifizierungen	
8031	**CE-Prüfzertifikat von 601 kg bis 1500 kg (*)**	M

Art.-Nr.	Zertifizierungen
8029	**ISOCAL-Zertifikat von 601 kg bis 1500 kg**

M (*) Für überprüfte Geräte sind die Angabe „M" und das Prüfzertifikat einzuschließen.

▶ ANZEIGEOPTIONEN

Art.-Nr.	Modell
32330	3-Relais Ausgang (K3, K3i)
32277	Zweiter Ausgang RS-232 (K3, K3i)
3776	Drahtlosverbindung K (K3, K3i)
60033	RS-232 (K2, SC2)
33772	RTC-Board (K3, K3i)

▶ TRÄGER/SOCKEL FÜR SÄULEN

Art.-Nr.	Modell
33207	Gelenkhalterung in ABS
3803	U-Rohrhalterung in Edelstahl
32278	U-Wandhalterung in Edelstahl
31661	Wandhalterung aus lackiertem Stahl mit ABS-Schild

Art.-Nr.	Modell
3804	Sockel aus lackiertem Stahl mit Säule
3805	Sockel aus Edelstahl mit Säule
71337	Sockel aus Edelstahl mit Säule K4i

Anzeige nicht im Lieferumfang enthalten.

▶ KABEL

Art.-Nr.	Modell
61084	USB-Kabel Direct K
33205	Kabel RS-232 an RD3 oder PC K, 1,5 m
3738	Kabel RS-232 an RD3 oder PC K, 4 m
32294	Kabel RS-232 an Drucker K
36767	RS-232-Kabel an PC (K2, SC2)
36766	Kabel RS-232 an Drucker (K2, SC2)
36857	RS-232-Kabel an PC (K4i)
36858	Kabel RS-232 an Drucker (K4i)

▶ SOFTWARE

Art.-Nr.	Modell
3792	Software EX-Link für PC (**)

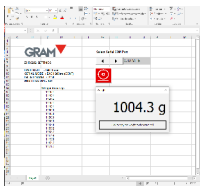

Art.-Nr.	Modell
4877	Software PW-Link für PC (***)

▶ PERIPHERIEGERÄTE

Art.-Nr.	Modell
70814	Etikettiergerät Q2
70034	Drucker PR4 (RS-232)
70035	Drucker PR4W (drahtlos)

Etikettiergerät Q2.

Art.-Nr.	Etikettierzubehör
36904	Etikettenrolle Q2 70x58 mm

Drucker PR4.

Art.-Nr.	Modell
5263	Repeater-Anzeige RD3 (RS-232)
6950	Repeater-Anzeige RD3W (drahtlos)

Art.-Nr.	Modell
32332	Tara-Pedal (****)

Art.-Nr.	Modell
60210	LED-Ampel mit Relaisplatine

▶ PLATTFORMZUBEHÖR

Art.-Nr.	Modell
33745	Feste Fußplatten (4u.)

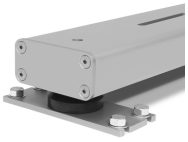

Art.-Nr.	Modell
36948	C3-Zellen vernickelter Stahl IP67
36949	C3-Zellen Edelstahl IP68
70801	C3-Zellen Edelstahl IP69K
36950	C3-Zellen Edelstahl IP69K Plus

(**) Kompatibel mit Z3, K3, K3i, S2, S3-RS, S5i-RS.
(***) Kompatibel mit Z3, K3, K3i, K3i Printer, MK3, MK3 Printer, S2, S3, S5i, S7i.
(****) Kompatibel mit K2, K3, K3i, K3i Printer, MK3, MK3 Printer, S2, S3, S5i, S7i.