K3i Scorpion AI

MADE IN BARCELONA BCN

Peser sans effort

- Plate-forme surbaissée pour le pesage de palettes européennes.
- Pesage sans nécessité de rampes, simplement en soulevant les palettes de 72 mm du sol.
- Dotée de roues frontales larges et d'une poignée pour un changement rapide d'emplacement.
- Résiste à la corrosion, deux versions disponibles AISI 304 et AISI 316 adaptées aux conditions de travail les plus extrêmes.
- Afficheur électronique classificateur par changement de couleur de l'indication (3 couleurs).
- Imprimantes et étiqueteuse en option avec impression de données du client et du produit.
- Finition polie avec microsphères de verres.

Fonctions:

- Mémoire de 20 tares prédéterminées.
- Cumul des pesées et total.
- Mémoire de 100 articles avec code alphanumérique.
- Fonction compte-pièces avec mémoire de poids unitaire de 100 articles.
- Classification ou vérification par poids avec affichage de 3 couleurs vives.
- Impression en-tête, bas de page de ticket avec la date et l'heure sur le ticket ou une étiquette adhésive (en option).
- GMP/GLP, sans fil, USB Direct, port EXLink.

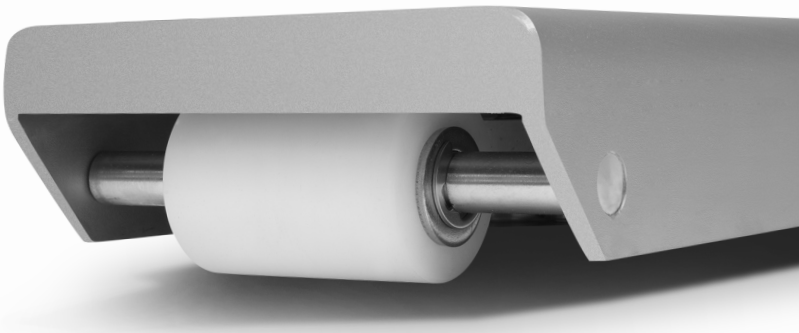

Mobilité

Équipée de roues en nylon épaisses et de roulements, pour un changement facile de lieu.

Ergonomie

Dotée d' une large poignée pour la soulever en toute sécurité.

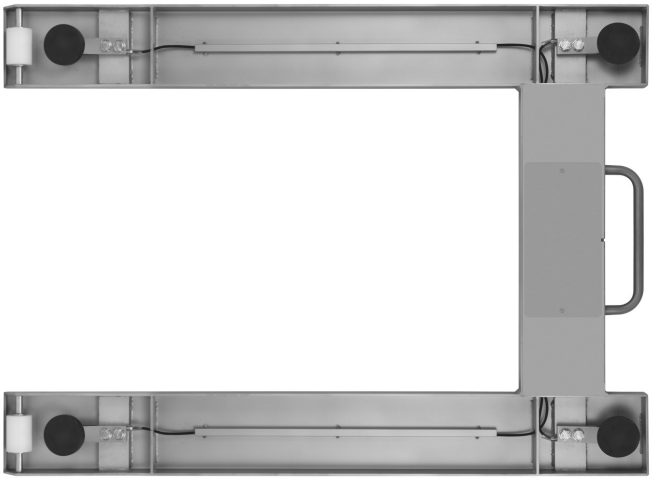

Résistance

Plateforme fabriquée avec une structure en acier inoxydable de 6 mm d'épaisseur et de capteurs de charge également en acier inoxydable IP- 69K en option.

Durabilité

Conçue avec les câbles protégés pour une utilisation durable

Modèle	K3i Scorpion AI 304 1,5T	K3i Scorpion AI 316 1,5T
Référence	6543	70888
Capacité	1500 kg	
Résolution	500 g	
Unités de pesée	g, kg, lb, oz	
Ecran	LCD rétroéclairé	
Avertisseur sonore	Oui	
Connectivité	RS 232-C, Sans fil (optionnel)	
Vitesse de transmission	1200, 2400, 4800, 9600, 19200, 38400, 57600, 115200 baudios	
Numéro bits/parité	8 Bits, sans parité, 1 bit stop	
Alimentation	230 V / 50 Hz (Euro) 11 V AC	
Batterie	6V-5AH; temps de service, autonomie 25/60 heures selon utilisation	
Température de travail	+5ºC / +35ºC	
Épaisseur	5 mm	
Structure	Acier inoxydable ASISI 304	Acier inoxydable ASISI 316
Capteurs de charge	4 capteurs de charge en acier inoxydable	
Boitier de connexion	IP68, acier inoxydable AISI 304	IP68, acier inoxydable AISI 316
Dim. de la plateforme (mm)	920 x 1290	
Hauteur minimum	71	
Hauteur maximum	86	
Poids net total (kg)	50	
Dim. emballage (mm)	950 x 1300 x 92	
Poids net avec emballage (kg)	71	

Dimensions extérieures (mm)

K3 Scorpion

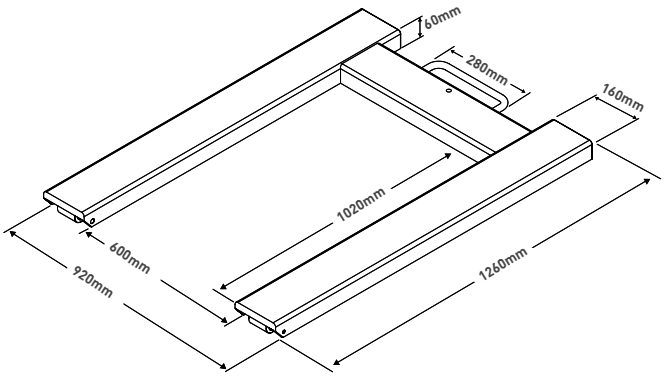

▶ INDICATEUR **K3i Printer**

Ref.	Modèle	Précision
60960	**K3i Printer**	100.000 divisions

▶ INDICATEUR **SC2**

Ref.	Modèle	Précision
5305	**SC2 (*)**	30.000 divisions

▶ INDICATEUR **K4i**

Ref.	Modèle	Précision
60136	**K4i (*)** M	30.000 / 60.000 div.

▶ INDICATEUR **K2**

Ref.	Modèle	Précision
60018	**K2 (*)** M	60.000 divisions

▶ INDICATEUR **K2E**

Ref.	Modèle	Précision
60020	**K2E (*)** M	60.000 divisions

▶ INDICATEUR **K2N**

Ref.	Modèle	Précision
60019	**K2N (*)** M	60.000 divisions

▶ INDICATEUR **K2P**

Ref.	Modèle	Précision
60022	**K2P (*)** M	60.000 divisions

▶ VÉRIFICATION

Ref.	Certificats
8031	**Certificat de vérification CE de 601 kg à 1500 kg** M

Ref.	Certificats
8029	**Certificat ISOCAL de 601 kg à 1500 kg**

M (*) Les équipements vérifiés doivent inclure "Certificat de vérification" et un Indicateur avec symbole "M".

▶ OPTIONS INDICATEUR

Ref.	Modèle
32330	Sortie relais avec 3 sorties (K3, K3i)
32277	Deuxième sortie RS-232 (K3, K3i)
3776	Connexion Wireless K (K3, K3i)
60033	RS-232 (K2, SC2)
33772	Tableau RTC (K3, K3i)

▶ SUPPORTS / BASE COLONNES

Ref.	Modèle
33207	Support rotule ABS
3803	Support U tub acier inoxydable
32278	Support U mural acier inoxydable
31661	Support mural acier peint avec rotule ABS

Ref.	Modèle
3804	Base acier peint avec colonne
3805	Base acier inoxydable avec colonne
71337	Base acier inoxydable avec colonne K4i

Indicador no incluido.

▶ CÂBLES

Ref.	Modèle
61084	Câble USB Direct K
33205	Câble RS-232 à RD3 o PC K, 1,5 m
3738	Câble RS-232 à RD3 o PC K, 4 m
32294	Câble RS-232 à imprimante K
36767	Câble RS-232 à PC (K2, SC2)
36766	Câble RS-232 à Impresora (K2, SC2)
36857	Câble RS-232 à PC (K4i)
36858	Câble RS-232 à imprimante (K4i)

▶ SOFTWARE

Ref.	Modèle
3792	Software EX-Link pour PC (**)

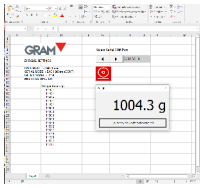

Ref.	Modèle
4877	Software PW-Link pour PC (***)

▶ PÉRIPHÉRIQUES

Ref.	Modèle
70814	Étiqueteuse Q2
70034	Imprimante PR4 (RS-232)
70035	Imprimante PR4W (Wireless)

Étiqueteuse Q2.

Ref.	Accessoires Étiqueteuse
36904	Rouleau d'étiquettes Q2 70x58mm

Imprimante PR4.

Ref.	Modèle
5263	Indicateur répétiteur RD3 (RS-232)
6950	Indicateur répétiteur RD3W (Wireless)

Ref.	Modèle
32332	Pédale de tare (****)

Ref.	Modèle
60210	Tricolore LED avec plaque à relais

▶ CELLULES

Ref.	Modèle
36948	Cellules C3 acier nickelé IP67
36949	Cellules C3 acier inoxydable IP68
70801	Cellules C3 acier inoxydable IP69K
36950	Cellules C3 acier inoxydable IP69K Plus

(**) Compatible avec Z3, K3, K3i, S2, S3-RS, S5i-RS.
(***) Compatible avec Z3, K3, K3i, K3i Printer, MK3, MK3 Printer, S2, S3, S5i, S7i.
(****) Compatible avec K2, K3, K3i, K3i Printer, MK3, MK3 Printer, S2, S3, S5i, S7i.