GRAM

K3i Scorpion AI

MADE IN BARCELONA BCN

Müheloses Wägen

- Flache Plattform für das Wiegen von Europaletten.
- Paletten ohne Rampen wägbar. Erforderliche Höhe über Boden 72 mm.
- Mit breiten Vorderrädern und breitem Griff für schnelle Standortwechsel.
- Aus korrosionsbeständigem Edelstahl mit Werkstoffnummern AISI 304 (V2A) oder AISI 316 (V4A).
- Wiegen mit Toleranzbereich: Klassifizierung oder Überprüfung des Gewichts anhand von 3 Farben möglich.
- Optionale Drucker und Etikettierer zum Drucken von Kunden- und Produktdaten erhältlich.
- Hochglanzschliff per Glasperlenstrahl.

Funktionen:

- 20 Taras speicherbar.
- Summenfunktion.
- Speicherung von 100 Produkten mit alphanumerischem Code.
- Stückzählung mit Speicherung von Einzelgewichten für 100 Produkte.
- Klassifizierung oder Überprüfung des Gewichts durch die Anzeige mit drei auffälligen Farben.
- Druckt Kopf- und Fußzeilen mit Datum und Uhrzeit auf dem Beleg oder Aufkleber (optional).
- GMP/GLP, drahtlos, USB Direct, EX Link.

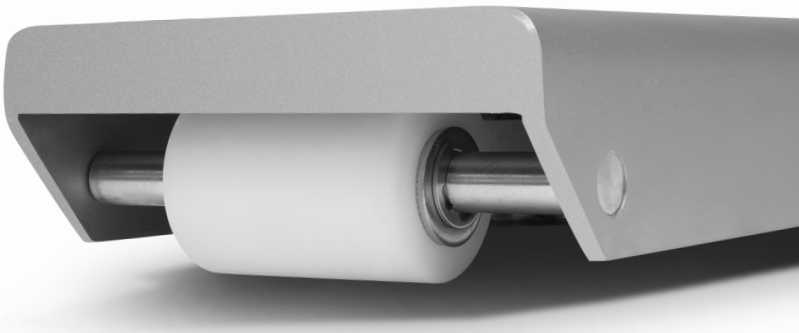

Mobilität

Ausgestattet mit breiten Nylonrädern und Lagern für mühelose Standortwechsel.

Ergonomie

Mit breitem Griff zum sicheren Anheben und Verlagern.

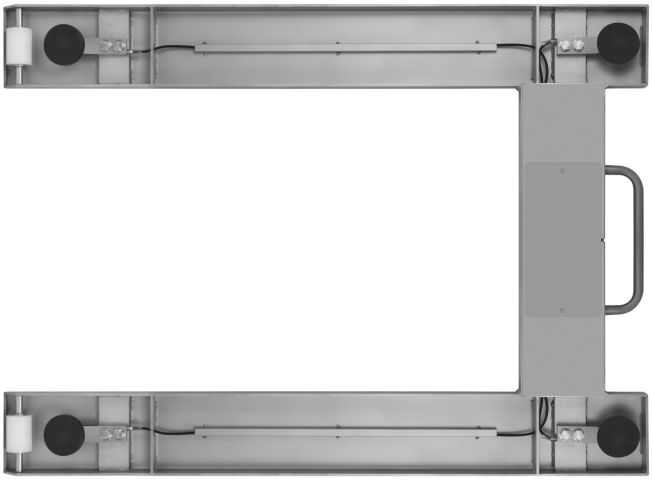

Beständigkeit

Rahmen aus 6mm dickem Edelstahl und Wägezellen aus Edelstahl nach Schutzart IP-69K (optional).

Strapazierfähigkeit

Konzipiert mit geschützter Verkabelung für einen langjährigen Einsatz.

Modell	K3i Scorpion AI 304 (V2A) 1,5T	K3i Scorpion AI 316 (V4A) 1,5T
Artikelnummer	6543	70888
Wägebereich (max.)	1500 kg	
Ablesbarkeit	500 g	
Maßeinheiten	g, kg, lb, oz	
Display	LCD mit Hinterleuchtung	
Akustisches Signal	Ja	
Verbindung	RS 232-C, wireless (optional)	
Übertragungsgeschwindigkeit	1200, 2400, 4800, 9600, 19200, 38400, 57600, 115200 Baud	
Anzahl Bits und Parität	8 Bits, ohne Parität, 1 Stoppbit	
Stromquelle	230 V / 50 Hz (Euro) 11 V AC	
Batterie	6V-5AH; Betriebsdauer 25/60 Stunden je nach Gebrauch	
Umgebungstemperatur	+5°C / +35°C	
Blechstärke	5 mm	
Rahmen	Edelstahl AISI 304 (V2A)	Edelstahl AISI 316 (V4A)
Wägezellen	4 Zellen aus Edelstahl	
Auswertegerät	IP68 aus Edelstahl AISI 304 (V2A)	IP68 aus Edelstahl AISI 316 (V4A)
Durchmesser Plattform (mm)	920 x 1290	
Höhe (min.)	72	
Höhe (max.)	86	
Nettogewicht Plattform (kg)	50	
Abmessung der Verpackung (mm)	950 x 1300 x 92	
Gewicht mit Verpackung (kg)	71	

Außenabmessungen (mm)

K3 Scorpion

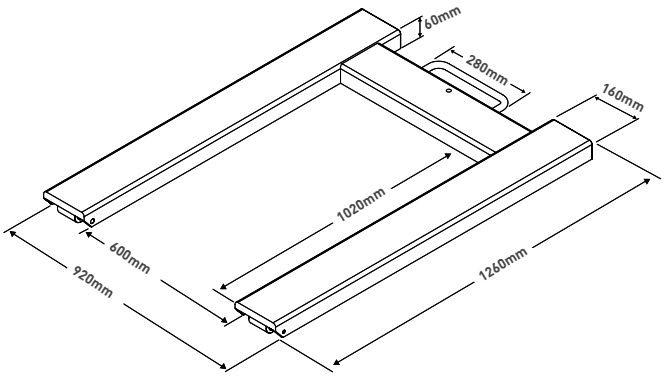

▶ ANZEIGE **K3i Printer**

Art.-Nr.	Modell	Auflösung
60960	**K3i Printer**	100.000 Teilungen

CE, M² INTERN, 220 V, BAT.INT, PRINT.INT, PCS, TOL, CAL.EXT, MOVE, INOX, LCD DISPLAY, IP-65

▶ ANZEIGE **SC2**

Art.-Nr.	Modell	Auflösung
5305	**SC2 (*)**	30.000 Teilungen

CE, M² INTERN, 220 V, BAT.INT, RS-232, PRINT.EXT, PCS, MOVE, ABS, LCD DISPLAY

▶ ANZEIGE **K4i**

Art.-Nr.	Modell	Auflösung
60136	**K4i (*)** M	30.000 / 60.000 Teil.

CE, M¹ VERIFIABLE, M² INTERN, 220 V, BAT.INT, RS-232, PRINT.EXT, PCS, MOVE, TOL, LCD DISPLAY, IP-65, INOX

▶ ANZEIGE **K2**

Art.-Nr.	Modell	Auflösung
60018	**K2 (*)** M	60.000 Teilungen

CE, M¹ VERIFIABLE, M² INTERN, 220 V, BAT.INT, RS-232, PRINT.EXT, MOVE, ABS, LCD DISPLAY

▶ ANZEIGE **K2E**

Art.-Nr.	Modell	Auflösung
60020	**K2E (*)** M	60.000 Teilungen

CE, M¹ VERIFIABLE, M² INTERN, 220 V, BAT.INT, RS-232, PRINT.EXT, MOVE, ABS, LED DISPLAY

▶ ANZEIGE **K2N**

Art.-Nr.	Modell	Auflösung
60019	**K2N (*)** M	60.000 Teilungen

CE, M¹ VERIFIABLE, M² INTERN, 220 V, BAT.INT, RS-232, PRINT.EXT, PCS, MOVE, ABS, LCD DISPLAY

▶ ANZEIGE **K2P**

Art.-Nr.	Modell	Auflösung
60022	**K2P (*)** M	60.000 Teilungen

CE, M¹ VERIFIABLE, M² INTERN, 220 V, BAT.INT, RS-232, PRINT.EXT, PCS, MOVE, ABS, LCD DISPLAY

▶ ÜBERPRÜFUNG

Art.-Nr.	Zertifizierungen	
8031	**CE-Prüfzertifikat von 601 kg bis 1500 kg (*)**	M

Art.-Nr.	Zertifizierungen
8029	**ISOCAL-Zertifikat von 601 kg bis 1500 kg**

M (*) Für überprüfte Geräte sind die Angabe „M" und das Prüfzertifikat einzuschließen.

▶ ANZEIGEOPTIONEN

Art.-Nr.	Modell
32330	3-Relais Ausgang (K3, K3i)
32277	Zweiter Ausgang RS-232 (K3, K3i)
3776	Drahtlosverbindung K (K3, K3i)
60033	RS-232 (K2, SC2)
33772	RTC-Board (K3, K3i)

▶ TRÄGER/SOCKEL FÜR SÄULEN

Art.-Nr.	Modell
33207	Gelenkhalterung in ABS
3803	U-Rohrhalterung in Edelstahl
32278	U-Wandhalterung in Edelstahl
31661	Wandhalterung aus lackiertem Stahl mit ABS-Schild

Art.-Nr.	Modell
3804	Sockel aus lackiertem Stahl mit Säule
3805	Sockel aus Edelstahl mit Säule
71337	Sockel aus Edelstahl mit Säule K4i

Anzeige nicht im Lieferumfang enthalten.

▶ KABEL

Art.-Nr.	Modell
61084	USB-Kabel Direct K
33205	Kabel RS-232 an RD3 oder PC K, 1,5 m
3738	Kabel RS-232 an RD3 oder PC K, 4 m
32294	Kabel RS-232 an Drucker K
36767	RS-232-Kabel an PC (K2, SC2)
36766	Kabel RS-232 an Drucker (K2, SC2)
36857	RS-232-Kabel an PC (K4i)
36858	Kabel RS-232 an Drucker (K4i)

▶ SOFTWARE

Art.-Nr.	Modell
3792	Software EX-Link für PC (**)

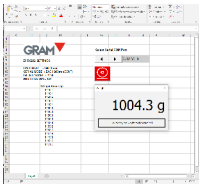

Art.-Nr.	Modell
4877	Software PW-Link für PC (***)

▶ PERIPHERIEGERÄTE

Art.-Nr.	Modell
70814	Etikettiergerät Q2
70034	Drucker PR4 (RS-232)
70035	Drucker PR4W (drahtlos)

Etikettiergerät Q2.

Art.-Nr.	Etikettierzubehör
36904	Etikettenrolle Q2 70x58 mm

Drucker PR4.

Art.-Nr.	Modell
5263	Repeater-Anzeige RD3 (RS-232)
6950	Repeater-Anzeige RD3W (drahtlos)

Art.-Nr.	Modell
32332	Tara-Pedal (****)

Art.-Nr.	Modell
60210	LED-Ampel mit Relaisplatine

▶ PLATTFORMZUBEHÖR

Art.-Nr.	Modell
36948	C3-Zellen vernickelter Stahl IP67
36949	C3-Zellen Edelstahl IP68
70801	C3-Zellen Edelstahl IP69K
36950	C3-Zellen Edelstahl IP69K Plus

(**) Kompatibel mit Z3, K3, K3i, S2, S3-RS, S5i-RS.
(***) Kompatibel mit Z3, K3, K3i, K3i Printer, MK3, MK3 Printer, S2, S3, S5i, S7i.
(****) Kompatibel mit K2, K3, K3i, K3i Printer, MK3, MK3 Printer, S2, S3, S5i, S7i.