GRAM

K3 Scorpion

Máxima facilidad de carga

- Plataforma de bajo perfil para pesar palets europeos (72 mm de altura con pies LP opcionales).
- Pesada sin necesidad de rampas.
- Con ruedas frontales anchas y asa para un rápido traslado de ubicación.
- Fabricada en acero con recubrimiento de resina epoxy en caliente.
- Indicador electrónico clasificador por cambio de color de la indicación (3 colores).
- Impresoras y etiquetadora opcionales con impresión de datos de cliente y del producto.

Funciones:

- Memoria de 20 taras prefijadas.
- Acumulación de pesadas con totalización.
- Memoria de 100 artículos con código alfanumérico.
- Función cuentapiezas con memoria de peso unitario de 100 artículos.
- Clasificación o comprobación por peso con visualización en 3 vivos colores.
- Impresión de cabecera, pie de ticket con fecha y hora en ticket o etiqueta adhesiva (opcional).
- GMP/GLP, Wireless, USB Direct, EX Link.

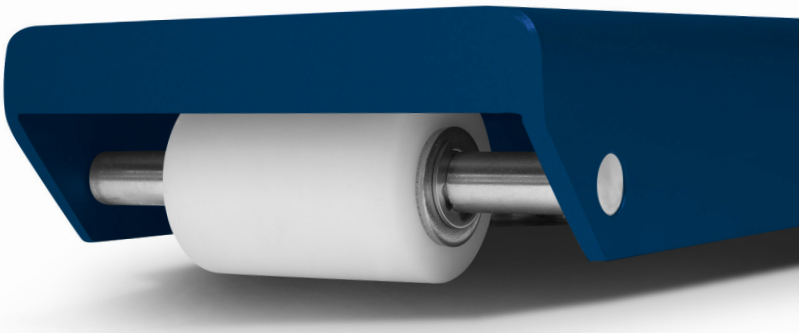

Mobilidad

Equipado con ruedas de nylon anchas y rodamientos, para un suave traslado de lugar.

Ergonomía

Con asa ancha, para levantarla y moverla con seguridad.

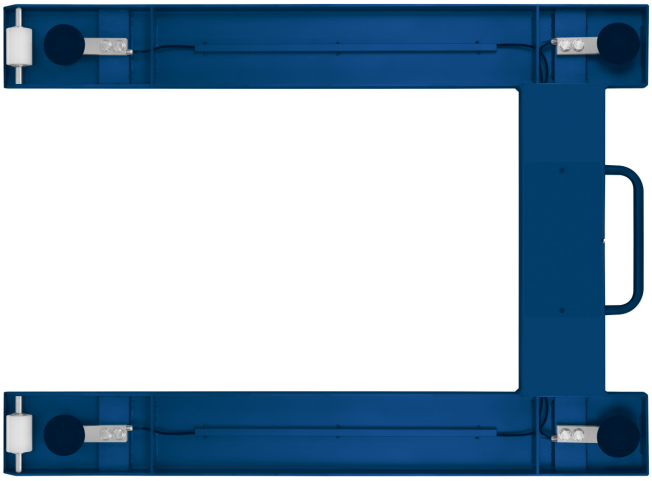

Resistencia

Fabricado con estructura de acero con recubrimiento de resina epoxy al horno, y células de carga de acero niquelado IP-65.

Durabilidad

Diseñado con el cableado protegido, para un uso duradero.

Modelo	K3 Scorpion 1.5T	K3 Scorpion 3T
Referencia	6363	70023
Capacidad	1500 kg	3000 kg
Resolución	500g	1000g
Unidades de pesada	g, kg, lb, oz	
Display	LCD retroiluminado	
Avisador acústico	Sí	
Conectividad	RS 232-C, Wireless (opcional)	
Velocidad transmisión	1200, 2400, 4800, 9600, 19200, 38400, 57600, 115200 baudios	
Número bits y paridad	8 Bits, sin paridad, 1 bit stop	
Alimentación	230 V / 50 Hz (Euro) 11 V AC	
Batería	6V-5AH; Tiempo de servicio 25/60 horas según utilización	
Temperatura de trabajo	+5ºC / +35ºC	
Grosor chapa	5 mm	
Estructura	Acero con recubrimiento de resina epoxy al horno	
Células de carga	4 células de carga de acero niquelado IP-65	
Caja suma	Hermética con protección IP68, de acero inoxidable AISI 304	
Dim. plataforma (mm)	920 x 1290	
Altura mínima	72 mm con pies LP (84 mm standard)	
Altura máxima	86	
Peso neto plataforma (kg)	50	
Dim. embalaje (mm)	950 x 1300 x 92	
Peso total con embalaje (kg)	71	

Dimensiones exteriores (mm)

K3 Scorpion

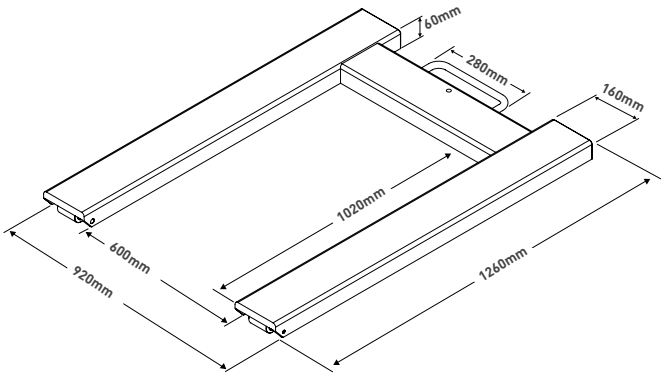

▶ INDICADOR **K3i**

Ref.	Modelo	Resolución
6171	**K3i**	100.000 divisiones

CE · M² INTERN · 220 V · BAT.INT · PRINT.EXT · PCS · TOL · CAL.EXT · MOVE · INOX · LCD DISPLAY · IP-65

▶ INDICADOR **K3i Printer**

Ref.	Modelo	Resolución
60960	**K3i Printer**	100.000 divisiones

CE · M² INTERN · 220 V · BAT.INT · PRINT.INT · PCS · TOL · CAL.EXT · MOVE · INOX · LCD DISPLAY · IP-65

▶ INDICADOR **SC2**

Ref.	Modelo	Resolución
5305	**SC2 (*)**	30.000 divisiones

CE · M² INTERN · 220 V · BAT.INT · RS-232 · PRINT.EXT · PCS · MOVE · ABS · LCD DISPLAY

▶ INDICADOR **K4i**

Ref.	Modelo	Resolución
60136	**K4i (*)** M	30.000 / 60.000 div.

CE · M¹ VERIFIABLE · M² INTERN · 220 V · BAT.INT · RS-232 · PRINT.EXT · PCS · MOVE · TOL · LCD DISPLAY · IP-65 · INOX

▶ INDICADOR **K2**

Ref.	Modelo	Resolución
60018	**K2 (*)** M	60.000 divisiones

CE · M¹ VERIFIABLE · M² INTERN · 220 V · BAT.INT · RS-232 · PRINT.EXT · MOVE · ABS · LCD DISPLAY

▶ INDICADOR **K2E**

Ref.	Modelo	Resolución
60020	**K2E (*)** M	60.000 divisiones

CE · M¹ VERIFIABLE · M² INTERN · 220 V · BAT.INT · RS-232 · PRINT.EXT · MOVE · ABS · LCD DISPLAY

▶ INDICADOR **K2N**

Ref.	Modelo	Resolución
60019	**K2N (*)** M	60.000 divisiones

CE · M¹ VERIFIABLE · M² INTERN · 220 V · BAT.INT · RS-232 · PRINT.EXT · PCS · MOVE · ABS · LCD DISPLAY

▶ INDICADOR **K2P**

Ref.	Modelo	Resolución
60022	**K2P (*)** M	60.000 divisiones

CE · M¹ VERIFIABLE · M² INTERN · 220 V · BAT.INT · RS-232 · PRINT.EXT · PCS · MOVE · ABS · LCD DISPLAY

▶ VERIFICACIÓN

Ref.	Certificados
8031	**Certificado de verificación CE de 601 kg a 1500 kg (*)** M
8029	**Certificado ISOCAL de 601 kg a 1500 kg**
8030	**Certificado ISOCAL de 1501 kg a 3000 kg**

Ref.	Células
36943	**Células C3 para Scorpion (*)** M

M (*) Para equipos verificados debe incluirse una de las opciones de Células C3, indicador "M" y Certificado de verificación.

▶ OPCIONES INDICADOR

Ref.	Modelo
32330	Salida de 3 relés (K3, K3i)
32277	Segunda salida RS-232 (K3, K3i)
3776	Conexión Wireless K (K3, K3i)
60033	RS-232 (K2, SC2)

▶ SOPORTES / BASES COLUMNAS

Ref.	Modelo
33207	Soporte rótula ABS
3803	Soporte U tubo acero inoxidable
32278	Soporte U pared de acero inoxidable
31661	Soporte pared acero pintado con rótula ABS

Ref.	Modelo
3804	Base acero pintado con columna
3805	Base acero inoxidable con columna
71337	Base acero inoxidable con columna K4i

Indicador no incluido.

▶ CABLES

Ref.	Modelo
61084	Cable USB Direct K
33205	Cable RS-232 a RD3 o PC K, 1,5 m
3738	Cable RS-232 a RD3 o PC K, 4 m
32294	Cable RS-232 a Impresora K
36767	Cable RS-232 a PC (K2, SC2)
36766	Cable RS-232 a Impresora (K2, SC2)
36857	Cable RS-232 a PC (K4i)
36858	Cable RS-232 a Impresora (K4i)

▶ SOFTWARE

Ref.	Modelo
3792	Software EX-Link para PC (**)

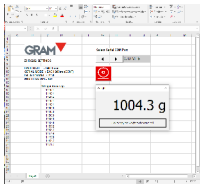

Ref.	Modelo
4877	Software PW-Link para PC (***)

▶ PERIFÉRICOS

Ref.	Modelo
70814	Etiquetadora Q2
70034	Impresora PR4 (RS-232)
70035	Impresora PR4W (Wireless)

Etiquetadora Q2.

Ref.	Accesorios etiquetadoras
36904	Rollo etiquetas Q2 70x58mm

Impresora PR4.

Ref.	Modelo
5263	Indicador repetidor RD3 (RS-232)
6950	Indicador repetidor RD3W (Wireless)

Ref.	Modelo
32332	Pedal de tara (****)

Ref.	Modelo
60210	Semáforo LED con placa de relés

▶ OPCIONES PLATAFORMA

Ref.	Modelo
36861	Pies LP baja altura acero inox (4u.)

(**) Compatible con Z3, K3, K3i, S2, S3-RS, S5i-RS.
(***) Compatible con Z3, K3, K3i, K3i Printer, MK3, MK3 Printer, S2, S3, S5i, S7i.
(****) Compatible con K2, K3, K3i, K3i Printer, MK3, MK3 Printer, S2, S3, S5i, S7i.