GRAM Q6

**Säule nicht im Lieferumfang enthalten.*

CE · M1 VERIFIABLE · M2 INTERN · 220V · BAT.INT · RS-232 · PRINT.EXT · CAL.EXT · LCD DISPLAY · IP-64 · ABS · METAL · EPOXY · INOX

Hochleistungsfähiger Etikettierer und Waage

- Etikettierung von Lebensmitteln laut den Verordnungen (EU) 1169/2011, 1155/2013, 78/2014, 1337/2013 und 828/014.
- Umfasst alle Angaben, die laut der derzeitigen Regelung verpflichtend sind: Inhaltsstoffe, Allergene, nährwertbezogene Angaben, empfohlene Konservierung, Daten des Verpackungsunternehmens, Rückverfolgbarkeit von Fleisch, Art der Verpackung, Mindesthaltbarkeitsdatum, Preis/Kilo sowie, Symbole, Logo und Barcode.
- Software PC mit intuitiver Dateneingabe und Anzeige des Etiketts in Echtzeit zur schnellen Überprüfung des endgültigen Aussehens.
- Die Etikettendatenbank wird auf einem Speicherstick gespeichert, sodass der Drucker nicht an einen PC angeschlossen werden muss.
- Drei Druckermodelle:
  - **GRAM Q6** mit ABS-Gehäuse.
  - **GRAM Q6 Advanced** mit lackiertem Stahlgehäuse und hoher Etikettenkapazität.
  - **GRAM Q6 Premium** mit lackiertem Stahlgehäuse und Schale für das Trägermaterial.

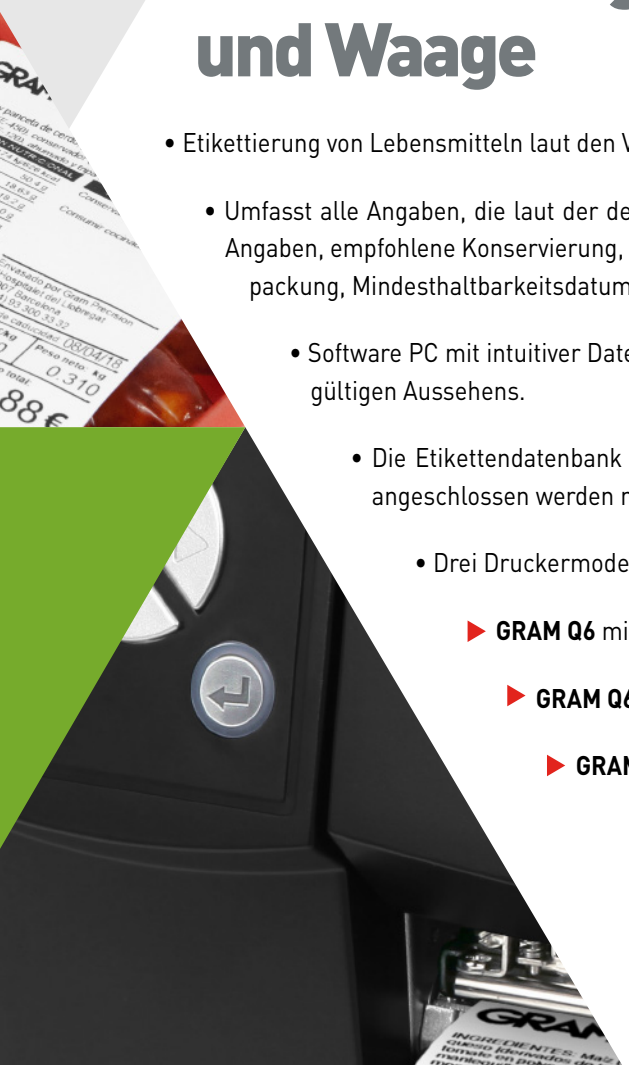

GRAM Q6

Kompakter Etikettierer mit ABS-Gehäuse, der kaum Platz einnimmt.
Zu etikettierendes Produkt einfach auf dem Farbdisplay auswählen, wiegen und halbautomatisch oder manuell etikettieren.
Optional mit Etikettentrennvorrichtung zum schnelleren Arbeiten.
Geschwindigkeit bis zu 177 mm/s.

**Säule nicht im Lieferumfang enthalten.*

ABS

METAL

GRAM Q6 Advanced

Universell einsetzbares Modell, äußerst robust dank des einbrennlackierten Metallgehäuses.
Große Papierkapazität, kinderleichte Beladung und einfache Wartung; alle Elemente sind zugänglich.
Geeignet für hohe Arbeitsvolumen in rauen Umgebungen.
Mit Etikettentrennvorrichtung zum schnellen Etikettieren.
Geschwindigkeit bis zu 150 mm/s.

**Säule nicht im Lieferumfang enthalten.*

GRAM Q6 Premium

Das leistungsstärkste Modell.
Mit Etikettentrennvorrichtung und Trägermaterialaufwickler, um ein ungehindertes und schnelles Arbeiten zu ermöglichen.
Maximale Papierkapazität, kinderleichte Beladung und einfache Wartung. Schneller Zugriff auf das Innere.
Sehr hohe Arbeitskapazität. Einsetzbar in sehr rauen Umgebungen.
Geschwindigkeit bis zu 177 mm/s.

**Säule nicht im Lieferumfang enthalten.*

METAL

Bearbeitung von Etiketten

Mit der Softwareanwendung Q6 können alle erforderlichen Daten in Ihren PC eingegeben und sicher gespeichert werden.
Nur die ausgewählten Produkte werden auf dem USB-Speicherstick gespeichert und an den Etikettierer übertragen.

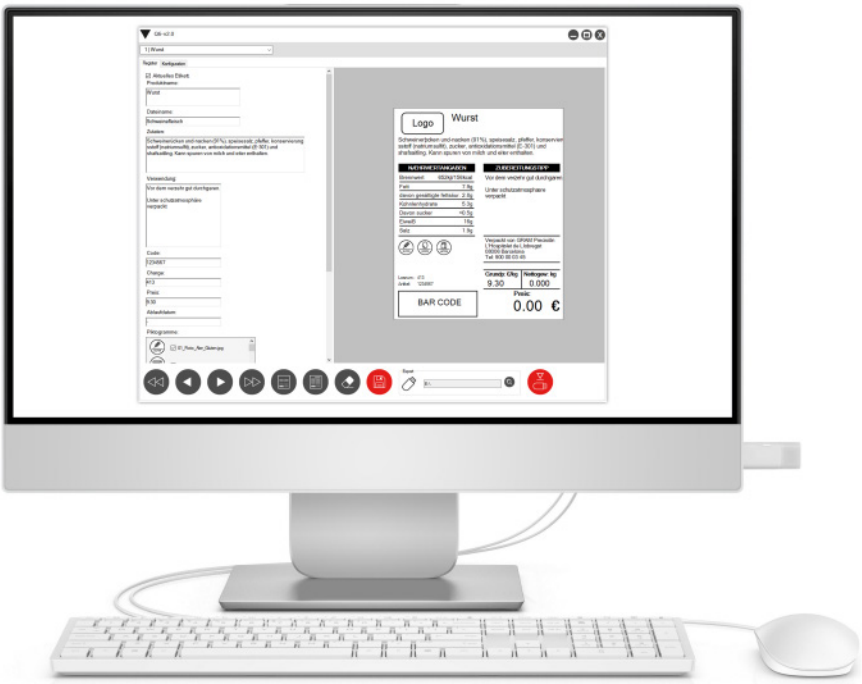

Q6 Software

Unsere Software ist äußerst bedienerfreundlich und intuitiv. Neue Produkte lassen sich sehr schnell und einfach eingeben.
Alle Daten können in Echtzeit auf der rechten Seite geprüft werden, auf der das zu druckende Etikett angezeigt wird.
Die Datenbank der nährwertbezogenen Angaben ist automatisch: Neue Komponenten werden bei Eingabe automatisch hinzugefügt.
Die Piktogramme der Allergene und Empfehlungen können importiert und eingefügt werden.

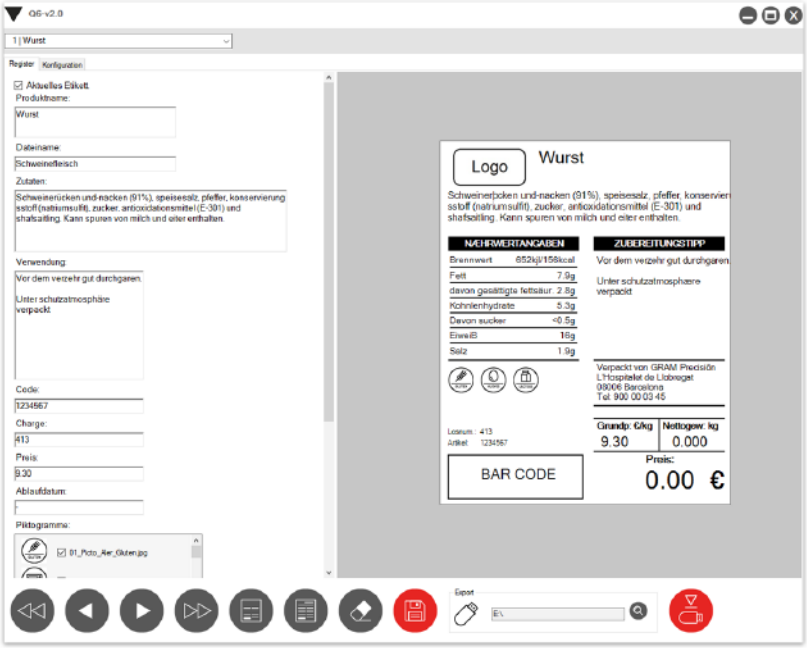

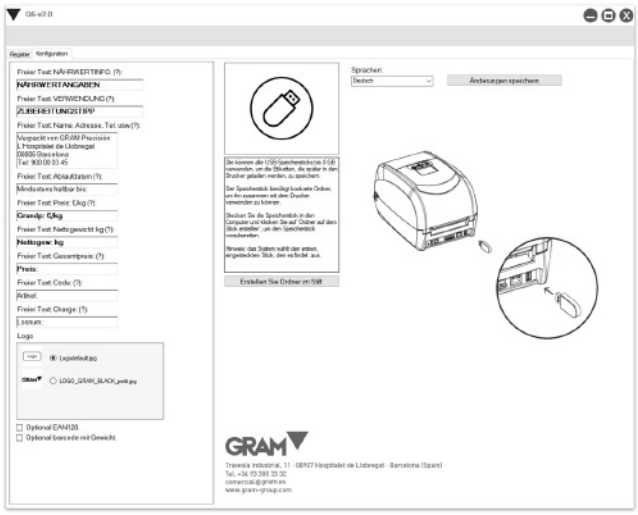

Etikettendruck

Der Etikettierer zeigt die ausgewählten Produkte an, wenn der Speicherstick in die Rückseite eingesteckt ist. Die Etiketten müssen lediglich über die Tastatur ausgewählt und können dann sofort gedruckt werden.
Sobald das zu etikettierende Produkt auf die Wägeplatte gelegt wird, wird das Etikett automatisch gedruckt. Etiketten können jedoch auch manuell je nach Bedarf durch Drücken der Drucktaste der Gewichtsanzeige gedruckt werden.
Die Standardabmessungen der Etiketten sind 80x100 mm. Andere Abmessungen mit unterschiedlicher Verteilung der Felder sind auf Anfrage erhältlich.
Der Drucker unterstützt Thermopapier und andere Materialien, wobei in diesem Fall der Thermotransferdruck eingesetzt wird.

Logo. Der Benutzer kann die Produkte über die Anwendung aktualisieren.

Kapazität für Inhaltsstoffe oder die Rückverfolgbarkeit von Fleisch.

Nährwertinformation. Sie können aus der Datenbank ausgewählt oder neue angelegt werden.

Hilfreiche Piktogramme. Sie können aus der Datenbank ausgewählt oder neue Piktogramme in die Datenbank importiert werden.

Barcode. Gibt den Produktcode und Gesamtpreis zwecks Verwendung an der Kasse an.

Produktname. Fettgedruckt und hervorgehoben.

Fettgedruckte Anzeige der Allergene.

Bereich zur freien Texteingabe: Empfohlene Verwendungen oder Verzehrinformationen. Die Überschrift kann ebenfalls geändert werden.

Das MDH wird ausgehend von der im Produktdatenblatt eingegebenen Anzahl von Tagen automatisch berechnet.

Der Gesamtpreis wird anhand des Kilopreises und gewogenen Produktgewichts berechnet.

Modell	Q6-F0-6	Q6-F0-15	Q6-F0-30	Q6-F1-15	Q6-F1-30	Q6-F1-60	Q6-F1-150	Q6-F2-30	Q6-F2-60	Q6-F2-150	Q6-F3-150	Q6-F3-300	Q6-F4-150	Q6-F4-300	Q6-F4-600
Artikelnummer	70836	70837	70838	70839	70840	70841	70842	70843	70844	70845	70846	70847	70848	70849	70850
Kapazität	6 kg	15 kg	30 kg	15 kg	30 kg	60 kg	150 kg	30 kg	60 kg	150 kg	150 kg	300 kg	150 kg	300 kg	600 kg
Auflösung	2 g	5 g	10 g	5 g	10 g	20 g	50 g	10 g	20 g	50 g	50 g	100 g	50 g	100 g	200 g
Wägeeinheiten	g														
Display	LCD mit Hintergrundbeleuchtung														
Akustische Warnvorrichtung	Ja														
Versorgung	230 V / 50 Hz (Euro) 11 V AC														
Batterie	6V-4Ah														
Betriebstemperatur	+5ºC / +35ºC														
Abm. Plattform (mm)	300 x 240 x 102			400 x 300 x 102				500 x 400 x 122			650 x 500 x 145		800 x 600 x 145		
Nettogewicht Plattform (kg)	4,2			5,5				10,3			20,5		31,5		

Art.-Nr.	Säulen-Kit
70306	**Säule RPS Edelstahl (F0, F1, F2, F3, F4)**
70307	**Säule RPM Edelstahl (F1, F2, F3, F4)**
70308	**Säule RPL Edelstahl (F2, F3, F4)**

INFO

Säulenform
R: rund

Trägermaterial
P: lackierter Stahl

Säulenhöhe
S: 300 mm
M: 500 mm
L: 700 mm

Modell	Q6-F-RPS	Q6-F-RPM	Q6-F-RPL
Gesamthöhe (mm)	463	663	863

Art.-Nr.	Säulenträger
3804	**CS-1 Träger aus lackiertem Stahl mit Säule**
3805	**CS-1 Träger aus Edelstahl mit Säule**
33207	**Gelenkhalterung in ABS (SC2, K2, K3, Z3)**
3803	**U-Rohrhalterung in Edelstahl (Drucker K3, K3i, K3i)**
32278	**U-Wandhalterung in Edelstahl (Drucker K3, K3i, K3i)**
31661	**Wandhalterung aus lackiertem Stahl mit ABS-Gelenk (SC2, K2, K3, Z3)**

Modell	Q6-X0 6	Q6-X0 15	Q6-X0 30	Q6-X1 15	Q6-X1 30	Q6-X1 60	Q6-X1 150	Q6-X2 30	Q6-X2 60	Q6-X2 150	Q6-X3 150	Q6-X3 300	Q6-X4 150	Q6-X4 300	Q6-X4 600
Artikelnummer	70851	70852	70853	70854	70855	70856	70857	70858	70859	70860	70861	70862	70863	70864	70865
Kapazität	6 kg	15 kg	30 kg	15 kg	30 kg	60 kg	150 kg	30 kg	60 kg	150 kg	150 kg	300 kg	150 kg	300 kg	600 kg
Auflösung	2 g	5 g	10 g	5 g	10 g	20 g	50 g	10 g	20 g	50 g	50 g	100 g	50 g	100 g	200 g
Wägeeinheiten	g														
Display	LCD mit Hintergrundbeleuchtung														
Akustische Warnvorrichtung	Ja														
Versorgung	230 V / 50 Hz (Euro) 11 V AC														
Batterie	6V-4Ah														
Betriebstemperatur	+5ºC / +35ºC														
Abm. Plattform (mm)	300 x 240 x 102			400 x 300 x 102				500 x 400 x 122			650 x 500 x 145		800 x 600 x 145		
Nettogewicht Plattform (kg)	4,2			5,5				10,3			20,5		31,5		

Art.-Nr.	Säulen-Kit
70303	**Säule RXS Edelstahl (X0, X1, X2, X3, X4)**
70304	**Säule RXM Edelstahl (X1, X2, X3, X4)**
70305	**Säule RXL Edelstahl (X2, X3, X4)**
70300	**Säule QXS Edelstahl (X0, X1, X2)**
70301	**Säule QXM Edelstahl (X0, X1, X2)**
70302	**Säule QXL Edelstahl (X3, X4)**

INFO

Säulenform
R: rund
Q: rechteckig

Trägermaterial
P: lackierter Stahl
X: Edelstahl

Säulenhöhe
S: 300 mm
M: 500 mm
L: 700 mm

Modell	Q6-X-RXS	Q6-X-RXM	Q6-X-RXL	Q6-X-QXS	Q6-X-QXM	Q6-X-QXL
Gesamthöhe (mm)	530	730	930	540	740	940

Art.-Nr.	Säulenträger
3805	**CS-1 Träger aus Edelstahl mit Säule**
33207	**Gelenkhalterung in ABS (SC2, K2, K3, Z3)**
3803	**U-Rohrhalterung in Edelstahl (Drucker K3, K3i, K3i)**
32278	**U-Wandhalterung in Edelstahl (Drucker K3, K3i, K3i)**
31661	**Wandhalterung aus lackiertem Stahl mit ABS-Gelenk (SC2, K2, K3, Z3)**

Außenabmessungen (mm)

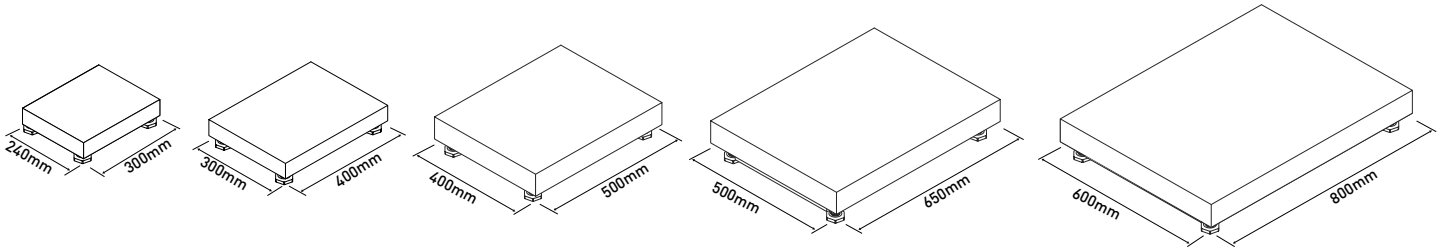

Außenabmessungen (mm)

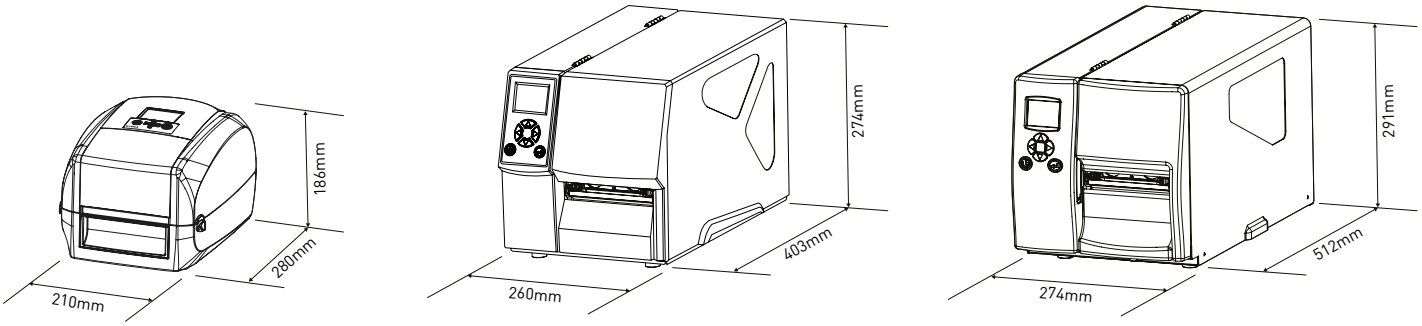

Modell	Q6	Q6-Advanced	Q6-Premium
Artikelnummer	71176	70866	70867
Etikettentrennvorrichtung	Nr.	Ja	Ja
Druckgeschwindigkeit	177 mm/s	150 mm/s	177 mm/s
Druckbreite	108 mm	105,7 mm	104 mm
Papierbreite	118 mm	118 mm	118 mm
Maximaler Papierdurchmesser	127 mm	152,4 mm	203 mm
Abm. Etikettierer (mm)	210 x280 x 186	260 x 403 x 274	274 x 512 x 291
Nettogewicht Etikettierer	3 kg	11 kg	15 kg

Art.-Nr.	Optionen
70868	**Etikettentrennvorrichtung für Q6**
70875	**Benutzerdefinierte Etiketten**

Art.-Nr.	Zubehör
34029	**10 Rollen mit weißen Thermoetiketten 80 x100**

Q6 Software	PC-Anforderungen
Mindestbildschirmauflösung	SXGA (1280x1024 pix)
Betriebssystem	Windows 7 oder darüber
CPU-Geschwindigkeit	2.67 Gb oder darüber
RAM-Speicher	4 Gb oder darüber
Anschlüsse	2 freie Slots für USB 2.0
Mikroprozessor	i3 oder darüber