GRAM

K3i Condor AI

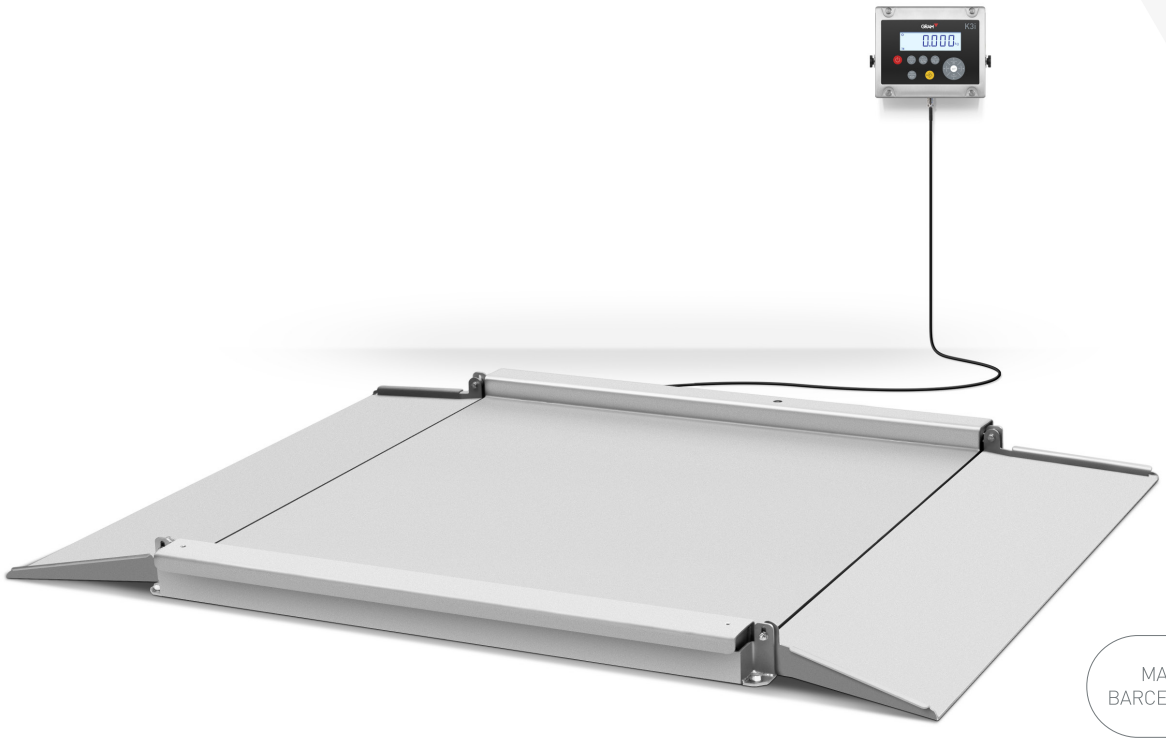

MADE IN BARCELONA BCN

CE · M² INTERN · 220 V · BAT.INT · RS-232 · PRINT.EXT · WIRELESS · USB · PCS · TOL · CAL.EXT · MOVE · INOX · LCD DISPLAY · IP-65

Einfacher Zugang für intensiven Gebrauch

- Sehr niedrige Wägeplatte mit Auffahrrampen.
- Die niedrige Höhe von nur 50 mm ermöglicht schnelleres Wiegen.
- Breite Auffahrrampen für einfaches Beladen ohne aufwendige Rangiermanöver.
- Hergestellt aus Edelstahl AISI 304 (V2A) und AISI 316 (V4A). Für den harten Einsatz.
- Wiegen mit Toleranzbereich: Klassifizierung oder Überprüfung des Gewichts anhand von 3 Farben möglich.
- Optionale Drucker und Etikettierer zum Drucken von Kunden- und Produktdaten erhältlich.
- Polierte Oberfläche mit komprimierten Glasmikrokugeln und Lackschutz.

Funktionen:

- 20 Taras speicherbar.
- Summenfunktion.
- Speicherung von 100 Produkten mit alphanumerischem Code.
- Stückzählung mit Speicherung von Einzelgewichten für 100 Produkte.
- Klassifizierung oder Überprüfung des Gewichts durch die Anzeige mit drei auffälligen Farben.
- Druckt Kopf- und Fußzeilen mit Datum und Uhrzeit auf dem Beleg oder Aufkleber (optional).
- GMP/GLP, drahtlos, USB Direct, EX Link.

Zusammenklappbar

Die beiden Auffahrrampen lassen sich kinderleicht zusammenklappen, um Platz zu sparen, wenn die Waage nicht verwendet wird.

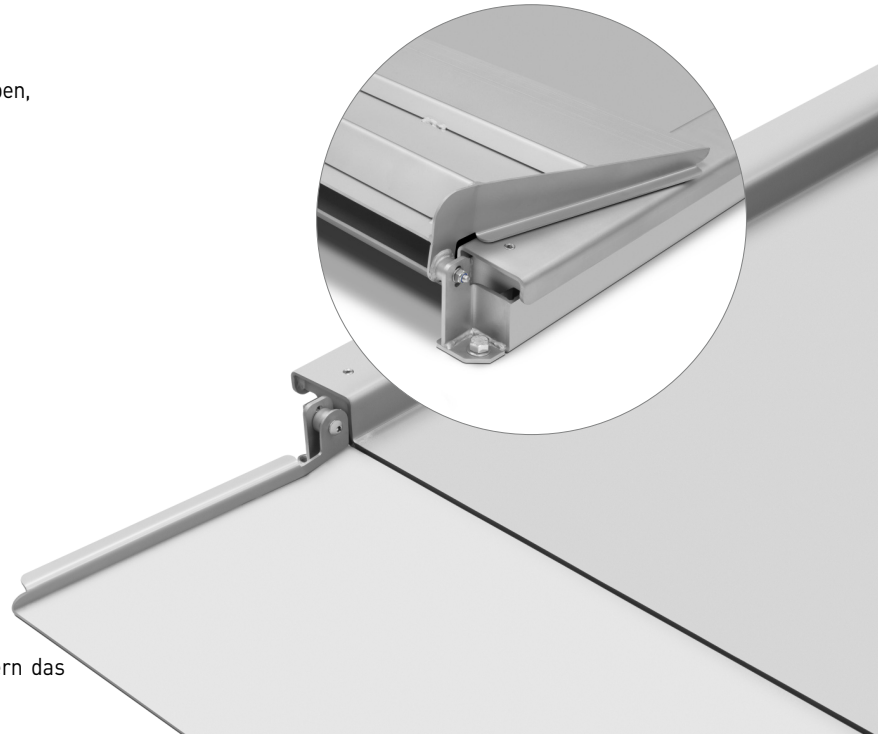

Minimaler Aufwand

Die Höhe von lediglich 50 mm und die breiten Rampen erleichtern das Beladen von Paletten, ohne dass die Last rangiert werden muss.

Modell	K3i CONDOR AI 8080-600 304 (V2A)	K3i CONDOR AI 1212-1,5T 304 (V2A)	K3i CONDOR AI 1212-3T 304 (V2A)	K3i CONDOR AI 1515-1,5T 304 (V2A)	K3i CONDOR AI 1515-3T 304 (V2A)	K3i CONDOR AI 8080-600 316 (V4A)	K3i CONDOR AI 1212-1,5T 316 (V4A)	K3i CONDOR AI 1212-3T 316 (V4A)	K3i CONDOR AI 1515-1,5T 316 (V4A)	K3i CONDOR AI 1515-3T 316 (V4A)
Artikelnummer	60834	6751	60855	6925	60838	70887	70883	70884	70885	70886
Kapazität	600 kg	1500 kg	3000 kg	1500 kg	3000 kg	600 kg	1500 kg	3000 kg	1500 kg	3000 kg
Auflösung	100 g	500 g	1000 g	500 g	1000 g	100 g	500 g	1000 g	500 g	1000 g
Wägeeinheiten	g, kg, lb, oz									
Display	LCD mit Hintergrundbeleuchtung									
Akustische Warnvorrichtung	Ja									
Schnittstellen	RS 232-C, drahtlos (optional)									
Übertragungsgeschwindigkeit	1200, 2400, 4800, 9600, 19200, 38400, 57600, 115200 Baud									
Bitanzahl und Bitparität	8 Bits, ohne Parität, 1 Stoppbit									
Versorgung	230 V / 50 Hz (Euro) 11 V AC									
Batterie	6V-5 AH; Betriebszeit 25/60 Stunden je nach Nutzung									
Betriebstemperatur	+5ºC / +35ºC									
Blechdicke	5 mm									
Struktur	Edelstahl AISI 304 (V2A)					Edelstahl AISI 316 (V4A)				
Wägezellen	4 Zellen aus Edelstahl									
Anschlusskasten	Abgedichtet nach Schutzart IP68 aus Edelstahl AISI 304 (V2A)					Abgedichtet nach Schutzart IP68 aus Edelstahl AISI 316 (V4A)				
Abm. Wägebereich (mm)	800 X 800	1200 x 1200		1500 x 1500		800 X 800	1200 x 1200		1500 x 1500	
Abm. zusammengeklappt (mm)	843 X 986	1243 x 1386		1543 x 1686		843 X 986	1243 x 1386		1543 x 1686	
Abm. offen (mm)	1518 x 986	1918 x 1386		2218 x 1686		1518 x 986	1918 x 1386		2218 x 1686	
Höhe zusammengeklappt (mm)	168 mm									
Höhe offen (mm)	100 mm									
Nettogewicht Plattform (kg)	75	171		235		75	171		235	
Abm. Verpackung (mm)	873 X 1016 x372	1273 x 1416 x 372		1573 x 1716 x 372		873 X 1016 x372	1273 x 1416 x 372		1573 x 1716 x 372	
Gesamtgewicht mit Verpackung (kg)	112	128		156		112	128		156	

Außenabmessungen (mm)

K3i Condor AI 8080

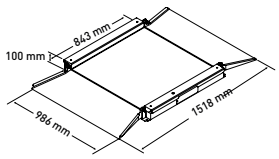

K3i Condor AI 1212

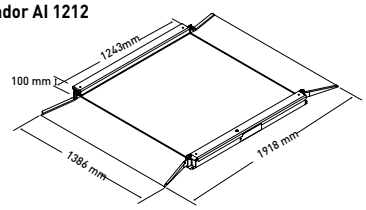

K3i Condor AI 1515

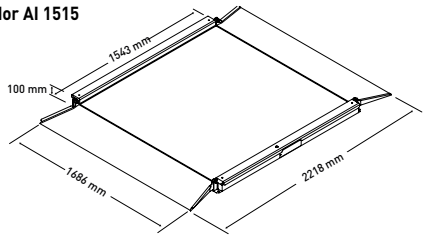

▶ ANZEIGE **K3i Printer**

Art.-Nr.	Modell	Auflösung
60960	K3i Printer	100.000 Teilungen

CE, M² INTERN, 220 V, BAT.INT, PRINT.INT, PCS, TOL, CAL.EXT, MOVE, INOX, LCD DISPLAY, IP-65

▶ ANZEIGE **SC2**

Art.-Nr.	Modell	Auflösung
5305	SC2 (*)	30.000 Teilungen

CE, M² INTERN, 220 V, BAT.INT, RS-232, PRINT.EXT, PCS, MOVE, ABS, LCD DISPLAY

▶ ANZEIGE **K4i**

Art.-Nr.	Modell	Auflösung
60136	K4i (*) M	30.000 / 60.000 Teil.

CE, M¹ VERIFIABLE, M² INTERN, 220 V, BAT.INT, RS-232, PRINT.EXT, PCS, MOVE, TOL, LCD DISPLAY, IP-65, INOX

▶ ANZEIGE **K2**

Art.-Nr.	Modell	Auflösung
60018	K2 (*) M	60.000 Teilungen

CE, M¹ VERIFIABLE, M² INTERN, 220 V, BAT.INT, RS-232, PRINT.EXT, MOVE, ABS, LCD DISPLAY

▶ ANZEIGE **K2E**

Art.-Nr.	Modell	Auflösung
60020	K2E (*) M	60.000 Teilungen

CE, M¹ VERIFIABLE, M² INTERN, 220 V, BAT.INT, RS-232, PRINT.EXT, MOVE, ABS, LED DISPLAY

▶ ANZEIGE **K2N**

Art.-Nr.	Modell	Auflösung
60019	K2N (*) M	60.000 Teilungen

CE, M¹ VERIFIABLE, M² INTERN, 220 V, BAT.INT, RS-232, PRINT.EXT, PCS, MOVE, ABS, LCD DISPLAY

▶ ANZEIGE **K2P**

Art.-Nr.	Modell	Auflösung
60022	K2P (*) M	60.000 Teilungen

CE, M¹ VERIFIABLE, M² INTERN, 220 V, BAT.INT, RS-232, PRINT.EXT, PCS, MOVE, ABS, LCD DISPLAY

▶ ÜBERPRÜFUNG

Art.-Nr.	Zertifizierungen	
8016	CE-Prüfzertifikat von 301 kg bis 600 kg (*)	M
8031	CE-Prüfzertifikat von 601 kg bis 1500 kg (*)	M
8032	CE-Prüfzertifikat von 1501 kg bis 3000 kg (*)	M

Art.-Nr.	Zertifizierungen
8025	ISOCAL-Zertifikat von 301 kg bis 600 kg
8029	ISOCAL-Zertifikat von 601 kg bis 1500 kg
8030	ISOCAL-Zertifikat von 1501 kg bis 3000 kg

M (*) Für überprüfte Geräte sind die Angabe „M" und das Prüfzertifikat einzuschließen.

▶ ANZEIGEOPTIONEN

Art.-Nr.	Modell
32330	3-Relais Ausgang (K3, K3i)
32277	Zweiter Ausgang RS-232 (K3, K3i)
3776	Drahtlosverbindung K (K3, K3i)
60033	RS-232 (K2, SC2)
33772	RTC-Board (K3, K3i)

▶ TRÄGER/SOCKEL FÜR SÄULEN

Art.-Nr.	Modell
33207	Gelenkhalterung in ABS
3803	U-Rohrhalterung in Edelstahl
32278	U-Wandhalterung in Edelstahl
31661	Wandhalterung aus lackiertem Stahl mit ABS-Schild

Art.-Nr.	Modell
3804	Sockel aus lackiertem Stahl mit Säule
3805	Sockel aus Edelstahl mit Säule
71337	Sockel aus Edelstahl mit Säule K4i

Anzeige nicht im Lieferumfang enthalten.

▶ KABEL

Art.-Nr.	Modell
61084	USB-Kabel Direct K
33205	Kabel RS-232 an RD3 oder PC K, 1,5 m
3738	Kabel RS-232 an RD3 oder PC K, 4 m
32294	Kabel RS-232 an Drucker K
36767	RS-232-Kabel an PC (K2, SC2)
36766	Kabel RS-232 an Drucker (K2, SC2)
36857	RS-232-Kabel an PC (K4i)
36858	Kabel RS-232 an Drucker (K4i)

▶ SOFTWARE

Art.-Nr.	Modell
3792	Software EX-Link für PC (**)

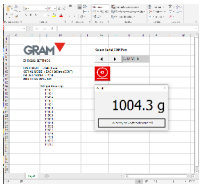

Art.-Nr.	Modell
4877	Software PW-Link für PC (***)

▶ PERIPHERIEGERÄTE

Art.-Nr.	Modell
70814	Etikettiergerät Q2
70034	Drucker PR4 (RS-232)
70035	Drucker PR4W (drahtlos)

Etikettiergerät Q2.

Art.-Nr.	Etikettierzubehör
36904	Etikettenrolle Q2 70x58 mm

Drucker PR4.

Art.-Nr.	Modell
5263	Repeater-Anzeige RD3 (RS-232)
6950	Repeater-Anzeige RD3W (drahtlos)

Art.-Nr.	Modell
32332	Tara-Pedal (****)

Art.-Nr.	Modell
60210	LED-Ampel mit Relaisplatine

▶ PLATTFORMZUBEHÖR

Art.-Nr.	Modell
36948	C3-Zellen vernickelter Stahl IP67
36949	C3-Zellen Edelstahl IP68
70801	C3-Zellen Edelstahl IP69K
36950	C3-Zellen Edelstahl IP69K Plus

(**) Kompatibel mit Z3, K3, K3i, S2, S3-RS, S5i-RS.
(***) Kompatibel mit Z3, K3, K3i, K3i Printer, MK3, MK3 Printer, S2, S3, S5i, S7i.
(****) Kompatibel mit K2, K3, K3i, K3i Printer, MK3, MK3 Printer, S2, S3, S5i, S7i.